ARM STROY company

Ալավերդի համայնքի ճանապարհների (Արդվի գյուղի Սուրբ Հովհաննես վանք տանող ճանապարհի, Կարմիր Աղեկի 2-րդ փողոց, Հագվի գյուղի 1-ին փողոց, Ճոճկան գյուղի 7-րդ փողոց 1-ին նրբանցք, Ծաթեր գյուղի 2-րդ փողոց), 1-ին և 2-րդ փողոցները միացնող հատված փուֆ քարով սալարկման, կապիտալ վերանորոգման աշխատանքներ

Ճանապարհային մաս

CONTACT US:

+374 12 50-88-00

armshin_ltd@mail.ru

Ք. Երևան, Թումանյան 32/4

Ալավերդի համայնքի ճանապարհների (Արդվի գյուղի Սուրբ Հովհաննես վանք տանող ճանապարհի, Կարմիր Աղեկի 2-րդ փողոց, Հագվի գյուղի 1-ին փողոց, Ճոճկան գյուղի 7-րդ փողոցի 1-ին նրբանցք, Ծաթեր գյուղի 2-րդ փողոց), 1-ին և 2-րդ փողոցները միացնող հատված փուֆ քարով սալարկման, կապիտալ վերանորոգման աշխատանքներ

Կարմիր Աղեկի 2-րդ փողոց

ՏՆՕՐԵՆ՝ Ա. ԱՌԱՔԵԼՅԱՆ

Նախագծի կազմ

Բացատրագիր

Գծագրեր

1.01. Ճանապարհի իրադրության հատակագիծ

2.01. Երկայնական կտրվածք

3.01-3-04. Լայնական կտրվածքներ

4.01. Փռված հատակագիծ

5. Ճանապարհային պատվածքի կոնստրուկցիան

6. Ջրհորների կառուցվածքը

7. Ջրընդունիչ վաքի կոնստրուկցիան

8. Մետաղական ճաղաշար 30x34սմ հավաքովի վաքերի վրա

9. Անձրևընդունիչ ջրհորների կառուցվածքը

10. Թեքահարթակների տիպային կոնստրուկցիաները

11. Ե-2-20 վաքի կոնստրուկցիան

12. Երթևեկության կարգավորման սխեմա

Ամփոփագրեր

1. Հողային աշխատանքների ամփոփագիր
2. Երթևեկելի մասի նորոգման ամփոփագիր
3. Բետոնյա 30x34սմ վաքերի ամփոփագիր
4. Իջատեղերի և մուտքերի ամփոփագիր
5. Մայթերի ամփոփագիր
6. Դիտահորերի ամփոփագիր
7. Ճանապարհային նշանների ամփոփագիր
8. Համահավաք ամփոփագիր

Ведомость углов поворота, прямых и круговых кривых											
Угол			Кривые						Прямые		
№ угла	Положение вершины угла, ПК+	Угол поворота +право -лево, град.	бета1, град. альфа КК, град. бета2, град.	A1, м R, м A2, м	L1, м LKK, м L2, м	T1, м D, м T2, м	Начало закр., ПК+ L закр., м Конец закр., ПК+	Начало КК, ПК+ Б, м Конец КК, ПК+	Прямые, м	Расстояние между вершинами углов, м	Дирекционный угол, град.
н.х.						49.04	0+00.00	0+49.04	49.04		217.47
1	0+49.04	-0.04	0.00	0.00	0.00	49.04	0+00.00	Н/Д		49.04	217.43
			0.00	0.00	0.00	0.00	0.00	0.00			
			0.00	0.00	0.00	130.19	1+79.23	Н/Д			
линия						130.19	0+49.04	1+79.23	130.19		217.43
2	1+86.31	5.41	0.00	0.00	0.00	7.08	1+79.23	1+79.23		137.28	222.83
			5.41	150.00	14.16	0.01	14.16	0.17			
			0.00	0.00	0.00	7.08	1+93.39	1+93.39			
линия						32.98	1+93.39	2+26.37	32.98		222.83
3	2+36.30	-89.62	0.00	0.00	0.00	9.93	2+26.37	2+26.37		50.00	133.22
			89.62	10.00	15.64	4.23	15.64	4.09			
			0.00	0.00	0.00	9.93	2+42.01	2+42.01			
к.х.						9.11	2+42.01	2+51.12	9.11		133.22

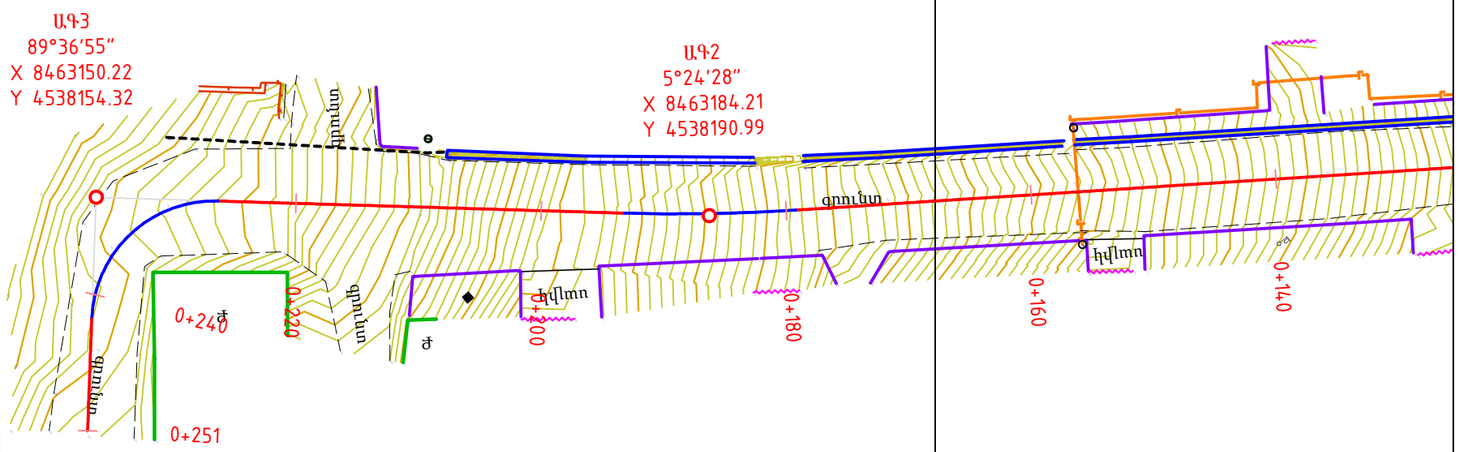

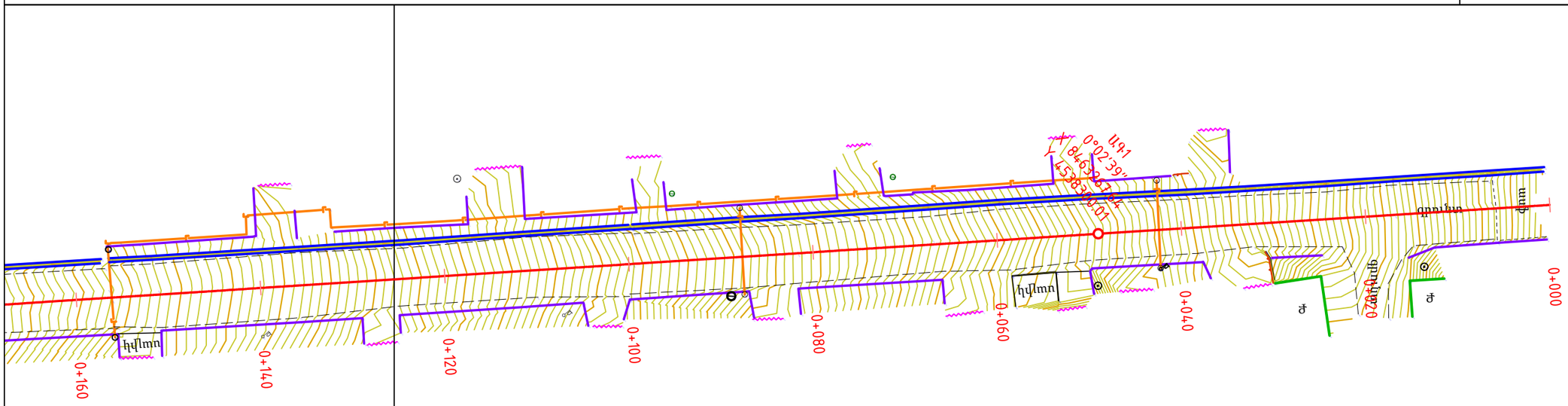

ՆԳՃ	Հ. ՀԱՐՈՒԹՅՈՒՆՅԱՆ		Ալավերդի համայնքի ճանապարհների (Արդվի գյուղի Սուրբ Հովհաննես վանք տանող ճանապարհի, Կարմիր Աղեկի 2-րդ փողոց, Հագվի գյուղի 1-ին փողոց, Ճոճկան գյուղի 7-րդ փողոց 1-ին նրբանցք, Ծաթեր գյուղի 2-րդ փողոց), 1-ին և 2-րդ փողոցները միացնող հատված տուֆ քարով սալարկման, կապիտալ վերանորոգման աշխատանքներ		
Նախագծեց	Հ. ՀԱՐՈՒԹՅՈՒՆՅԱՆ				
			Կարմիր Աղեկի 2-րդ փողոց	Ճանապարհային մաս	
«ԱՐՄՍՏՐՈՅ» ՍՊԸ ՏՆՕՐԵՆ՝ Ա. ԱՌԱՔԵԼՅԱՆ			Իրադրության հատակագիծ	ՓՈՒԼ	ԹԵՐԹ	ԹԵՐԹԵՐ
				ԱՆ	1-01	1

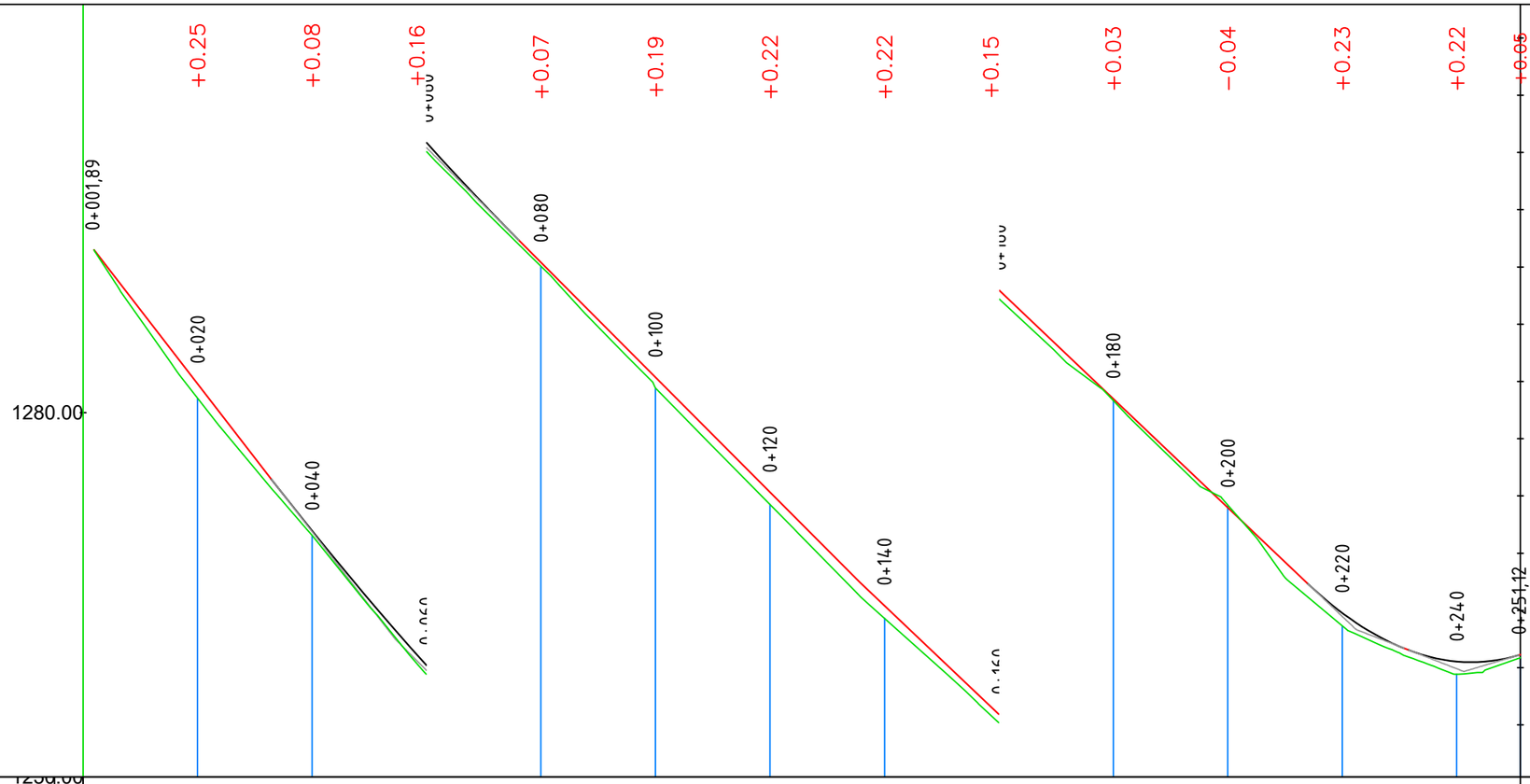

Նախագծային տվյալները Проектные данные	Աջ առվակ/правый кювет	1	0+00											2+51
	Ձախ առվակ/Левый кювет													
	Թեքություն/Уклон (‰) Շառավիղ/Радиус (մ/м) Երկարություն/Длина (մ/м)	2	129‰ 31	R=1500 K=43 33 76	100‰ 60	95‰ 78	R=300 K=17 14	39‰ 31	R=280 K=19 32	30‰ 51	0			
	Ճանապարհի առանցքի նիշը (մ) Отметка оси дороги (м)	3	1280.50	1277.94	1275.58	1273.49	1271.48	1269.48	1267.49	1265.59	1263.70	1261.80	1259.96	1259.11	1259.23
Փաստացի տվյալները Фактические данные	Գետնի նիշը (մ) Отметка земли (м)	4	1280.25	1277.85	1275.42	1273.42	1271.29	1269.26	1267.27	1265.44	1263.66	1261.84	1259.73	1258.88	1259.17
	Հեռավորությունը (մ) Расстояние (м)	5	20	20	20	20	20	20	20	20	20	20	20	20	11
	ԿՄ КМ	6	0+020	0+040	0+060	0+080	0+100	0+120	0+140	0+160	0+180	0+200	0+220	0+240	0+251
	Հորիզոնական ծրագիծ Горизонтальная геометрия	7	49.04			130.19					a-5°24'28" R-150 L-14.16	32.98	a-89°36'55" R-10 L-15.64		9.11

ՆԳՃ	Զ.Հարությունյան		Ալավերդի համայնքի ճանապարհների (Արդվի գյուղի Սուրբ Հովհաննես վանք տանող ճանապարհի, Կարմիր Աղեկի 2-րդ փողոց, Հագվի գյուղի 1-ին փողոց, Ճոճկան գյուղի 7-րդ փողոց 1-ին նրբանցք, Ծաթեր գյուղի 2-րդ փողոց), 1-ին և 2-րդ փողոցները միացնող հատված տուֆ քարով սալարկման, կապիտալ վերանորոգման աշխատանքներ		
Նախագծեց	Զ.Հարությունյան				
			Կարմիր Աղեկի 2-րդ փողոց	Ճանապարհային մաս	
«ԱՐՄՍՏՐՈՅ» ՍՊԸ ՏՆՕՐԵՆ՝ Ա. ԱՌԱՔԵԼՅԱՆ			Երկայնական կտրվածք	ՓՈՒԼ	ԹԵՐԹ	ԹԵՐԹԵՐ
				ԱՆ	2-01	1

ԿՄ 0+003

Fв 2.43 кв.м
Fн 0.00 кв.м

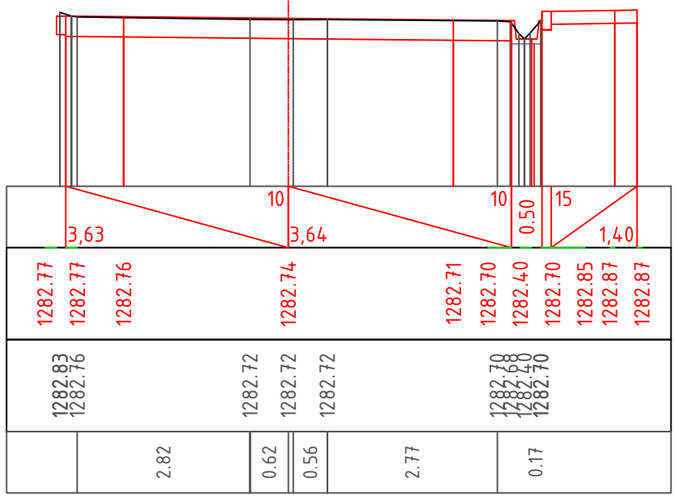

Fв 0.54 кв.м
Fн 0.07 кв.м

ԿՄ 0+020

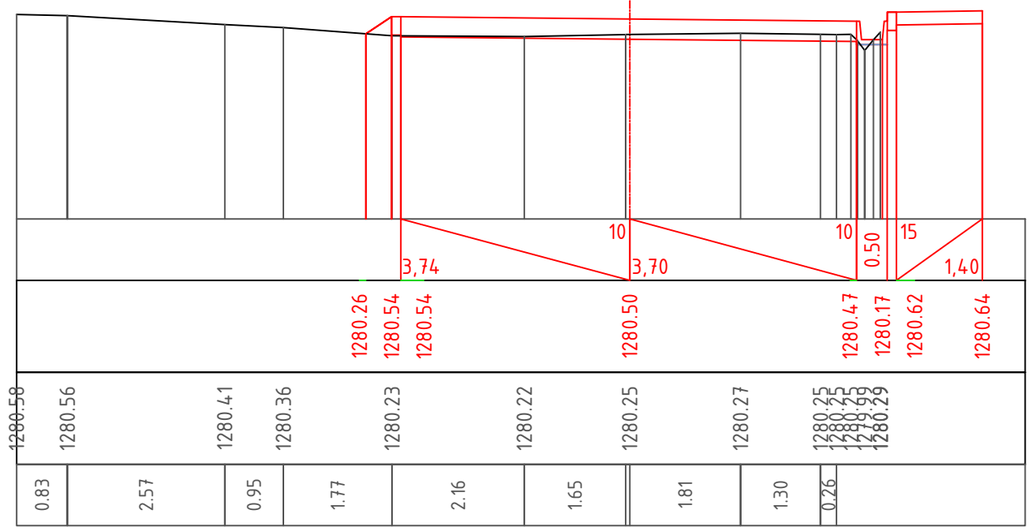

ԿՄ 0+040

Fв 2.01 кв.м
Fн 0.01 кв.м

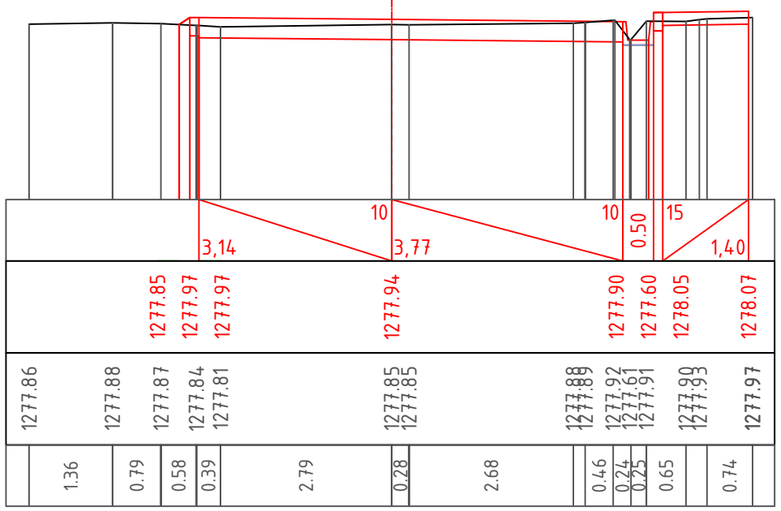

ԿՄ 0+060

Fв 2.47 кв.м
Fн 0.00 кв.м

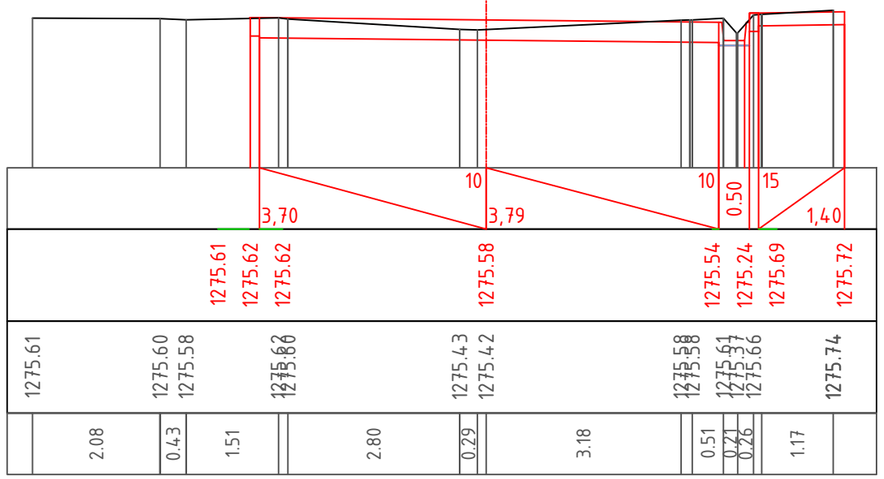

ՆԳՁ	Զ.Հարությունյան		Ալավերդի համայնքի ճանապարհների (Արդվի գյուղի Սուրբ Հովհաննես վանք տանող ճանապարհի, Կարմիր Աղեկի 2-րդ փողոց, Հագվի գյուղի 1-ին փողոց, Ճոճկան գյուղի 7-րդ փողոց 1-ին նրբանցք, Ծաթեր գյուղի 2-րդ փողոց),1-ին և 2-րդ փողոցները միացնող հատված տուֆ քարով սալարկման, կապիտալ վերանորոգման աշխատանքներ		
Նախագծեց	Զ.Հարությունյան				
			Կարմիր Աղեկի 2-րդ փողոց	Ճանապարհային մաս	
«ԱՐՄՍՏՐՈՅ» ՍՊԸ ՏՆՕՐԵՆ՝ Ա. ԱՌԱՔԵԼՅԱՆ			Լայնական կտրվածքներ	ՓՈՒԼ	ԹԵՐԹ	ԹԵՐԹԵՐ
				ԱՆ	3-01	4

ԿՄ 0+080

Fв 2.72 кв.м
Fн 0.00 кв.м

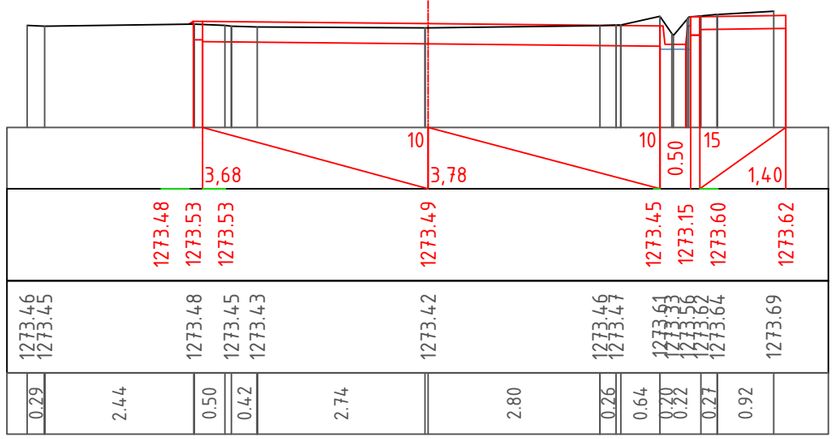

ԿՄ 0+100

Fв 1.96 кв.м
Fн 0.02 кв.м

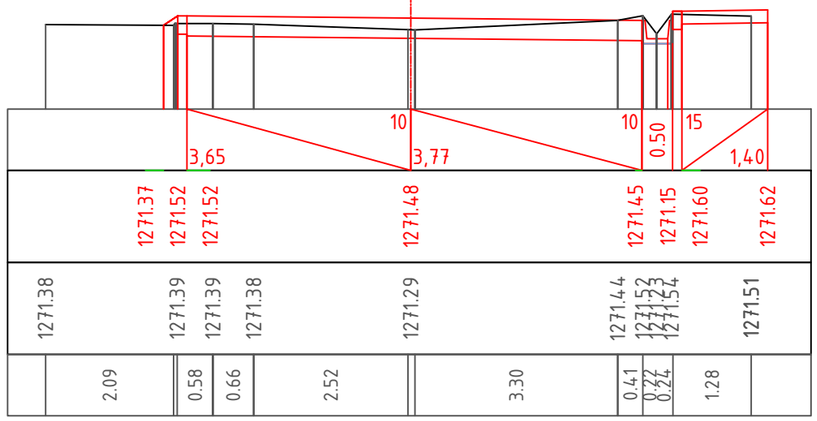

ԿՄ 0+120

Fв 1.28 кв.м
Fн 0.03 кв.м

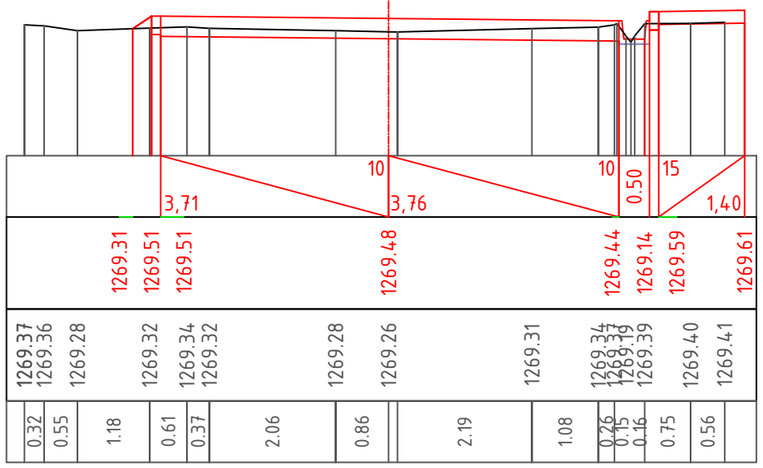

ԿՄ 0+140

Fв 1.04 кв.м
Fн 0.26 кв.м

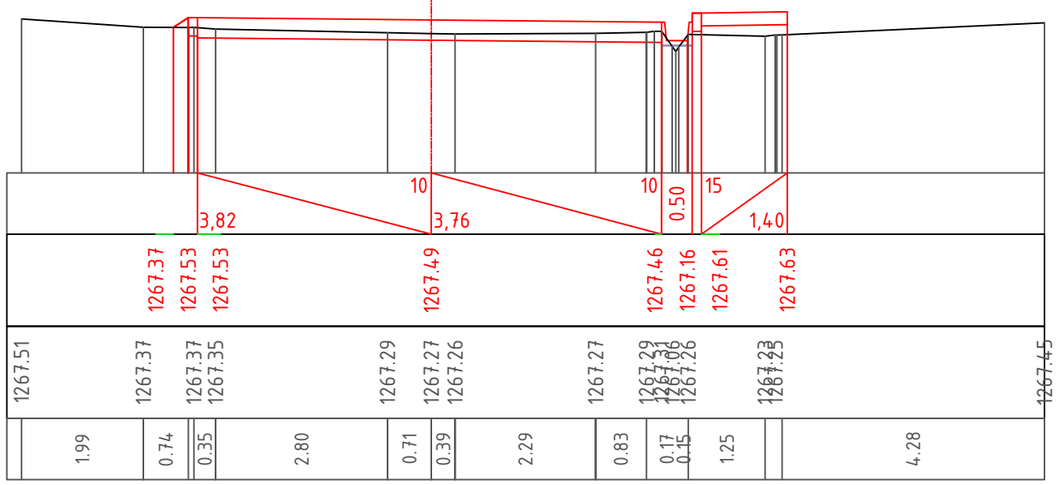

ԿՄ 0+160

Fв 1.79 кв.м
Fн 0.00 кв.м

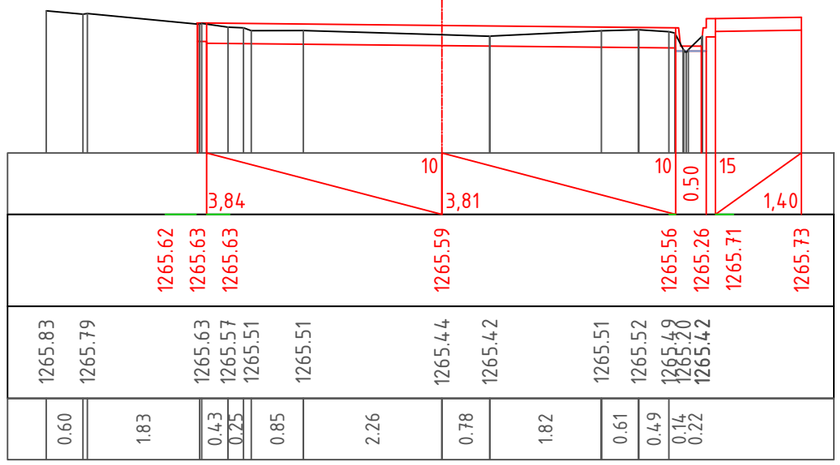

Նախագծեց	Զ.Հարությունյան		Լայնական կտրվածքներ	Թերթ 3-02

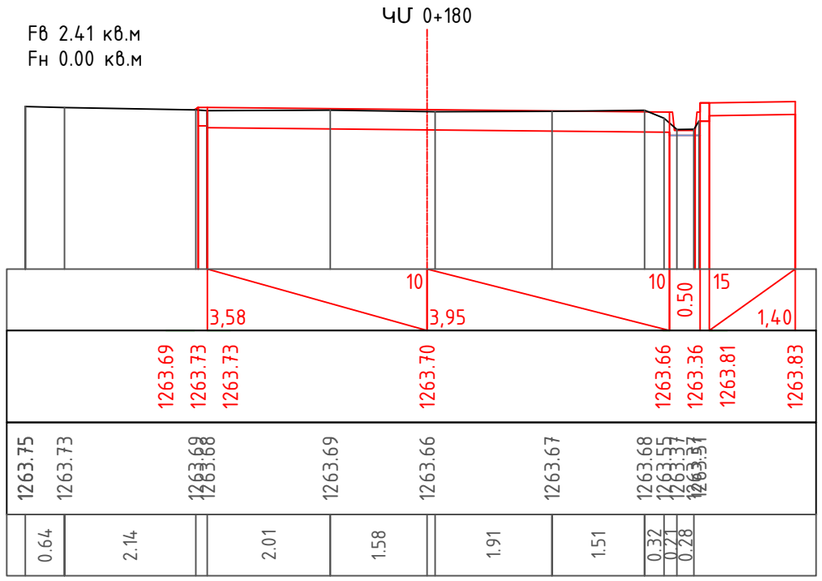

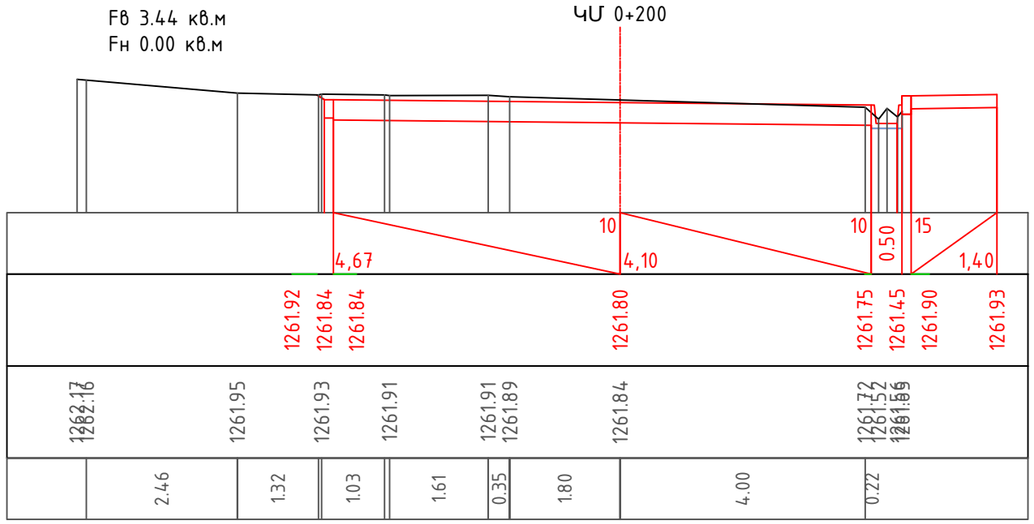

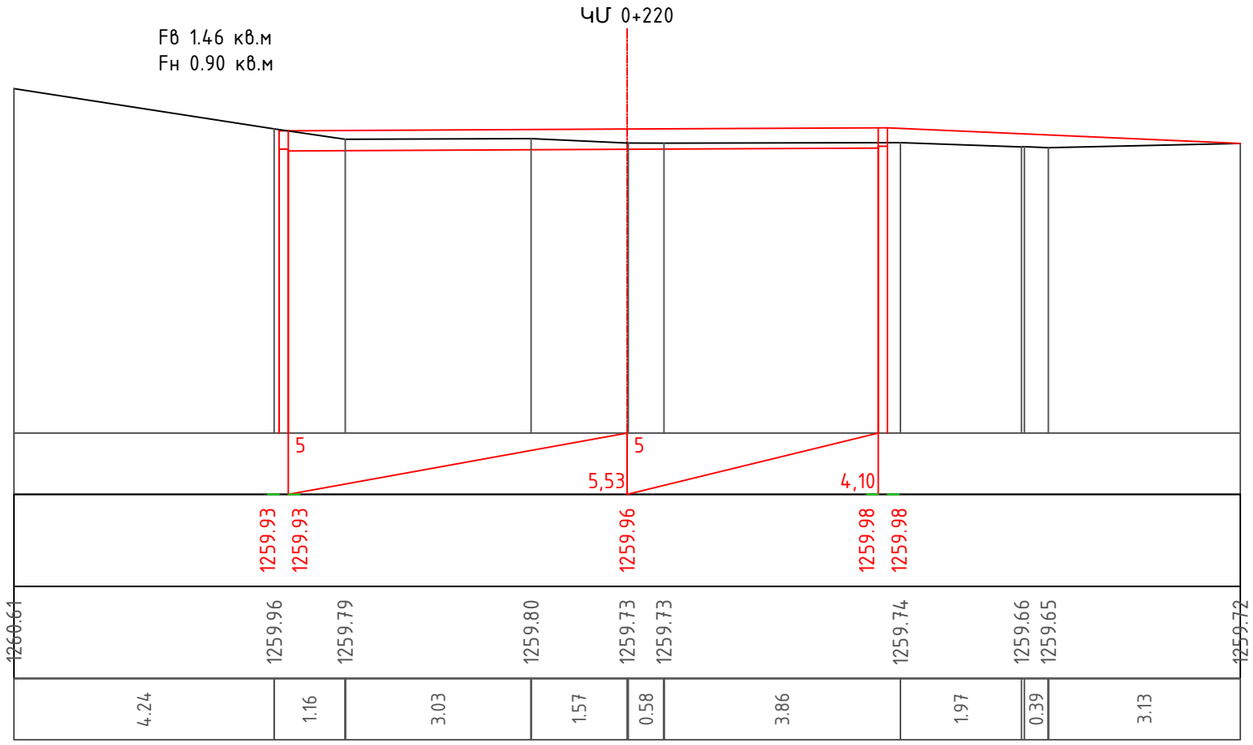

Նախագծեց	Զ.Հարությունյան		Լայնական կտրվածքներ	Թերթ 3-03

Fв 1.43 кв.м
Fн 0.90 кв.м

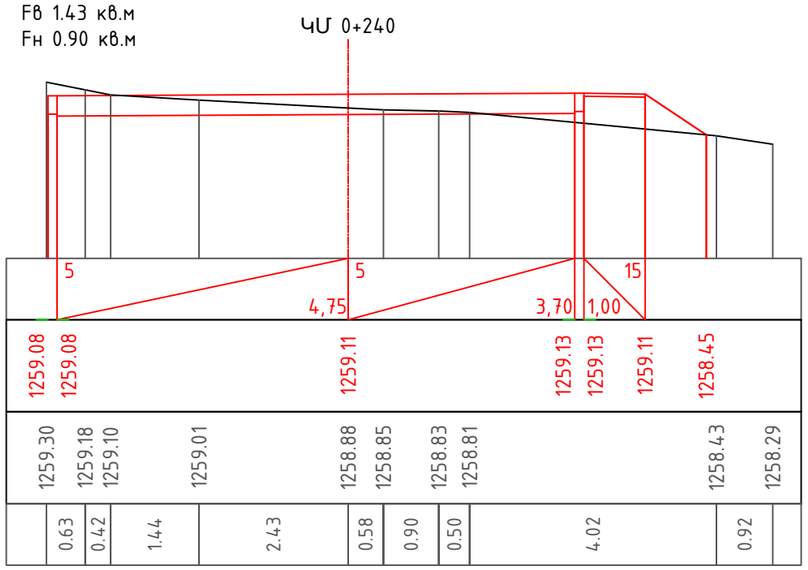

Fв 1.7 кв.м
Fн 0.6 кв.м

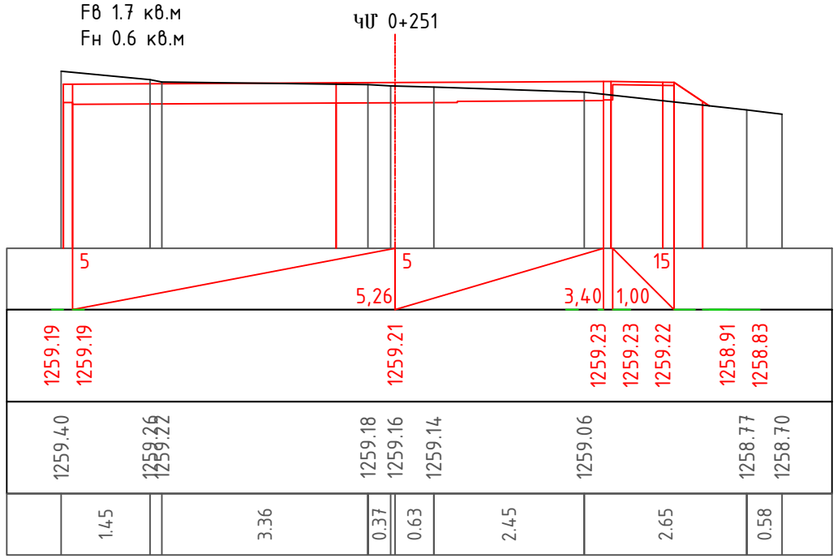

Նախագծեց	Զ.Հարությունյան		Լայնական կտրվածքներ	Թերթ 3-04

ՊԱՅՄԱՆԱԿԱՆ ՆՇԱՆՆԵՐ

- Քարե շենքեր
- Գոյություն ունեցող հենապատ
- Գոյություն ունեցող քարե պարիսպ
- Գոյություն ունեցող դարպասներ
- Գոյություն ունեցող մետ.ցանկապատ
- Գոյություն ունեցող բետոնե հարթակներ
- Նոր հենապատ
- Նոր ե/բ վաքեր

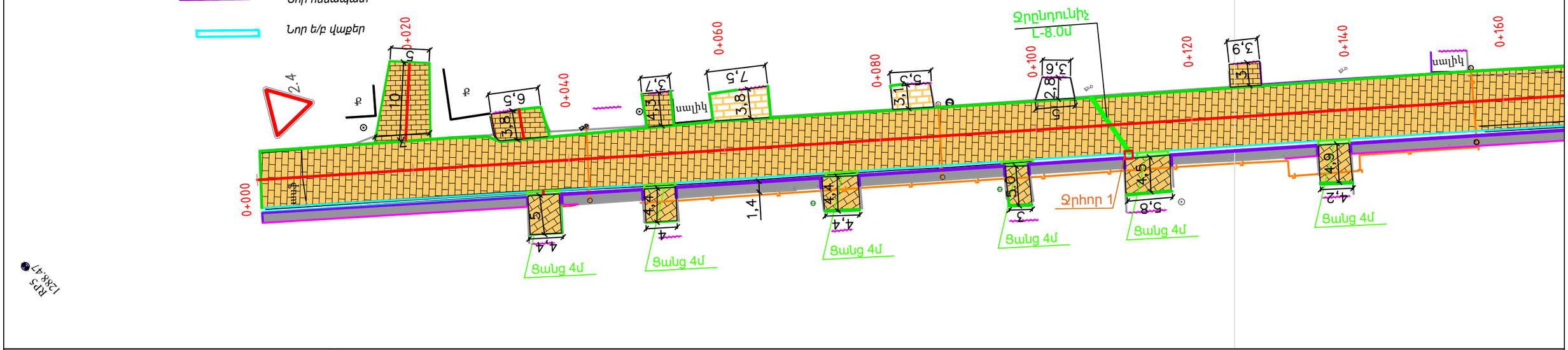

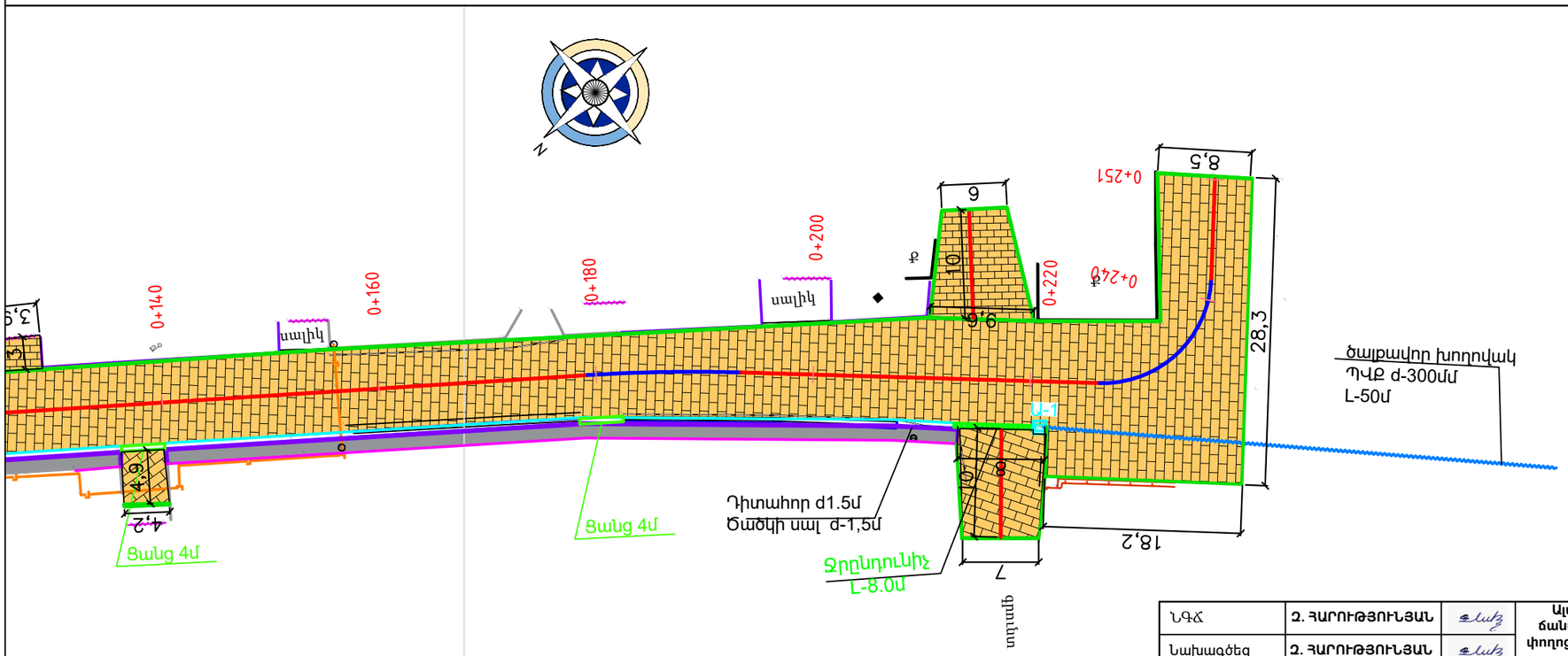

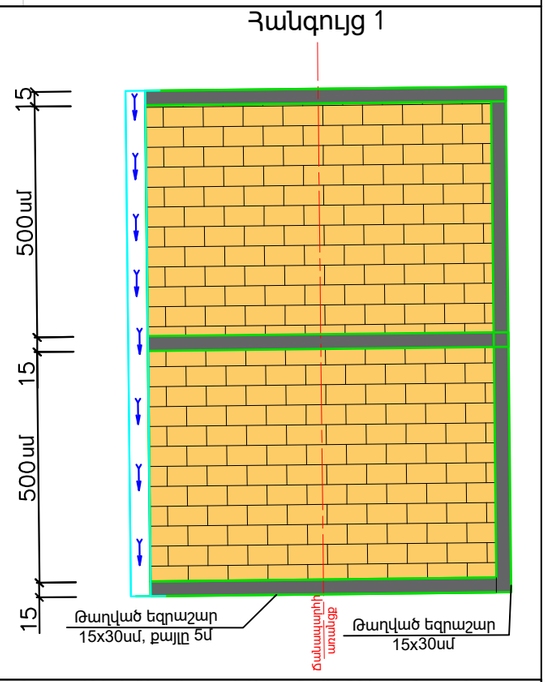

ՆԳՃ	Զ. ՀԱՐՈՒԹՅՈՒՆՅԱՆ		Ալավերդի համայնքի ճանապարհների (Արդվի գյուղի Սուրբ Հովհաննես վանք տանող ճանապարհի, Կարմիր Աղեկի 2-րդ փողոց, Հագվի գյուղի 1-ին փողոց, Ճոճկան գյուղի 7-րդ փողոց 1-ին նրբանցք, Ծաթեր գյուղի 2-րդ փողոց), 1-ին և 2-րդ փողոցները միացնող հատված տուֆ քարով սալարկման, կապիտալ վերանորոգման աշխատանքներ		
Նախագծեց	Զ. ՀԱՐՈՒԹՅՈՒՆՅԱՆ				
			Կարմիր Աղեկի 2-րդ փողոց	Ճանապարհային մաս	
«ԱՐՄՍՏՐՈՅ» ՍՊԸ ՏՆՕՐԵՆ՝ Ա. ԱՌԱՔԵԼՅԱՆ			Փռված հատակագիծ	ՓՈՒԼ	ԹԵՐԹ	ԹԵՐԹԵՐ
				ԱՆ	4-01	1

Ճանապարհային պատվածքի կոնստրուկցիան

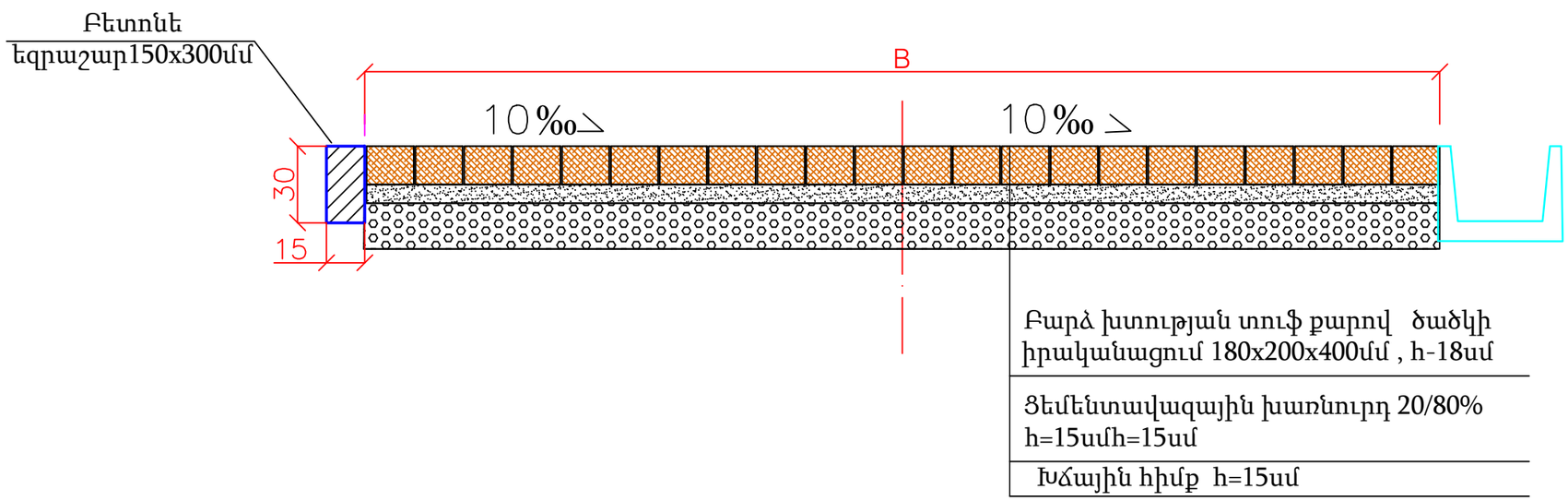

Գծագիր 5

Ճանապարհային պատվածքի
կոնստրուկցիան

Ջրհորների կառուցվածքը

Հատակագիծ

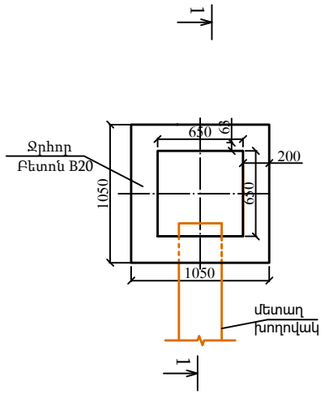

Տեսք 1-1

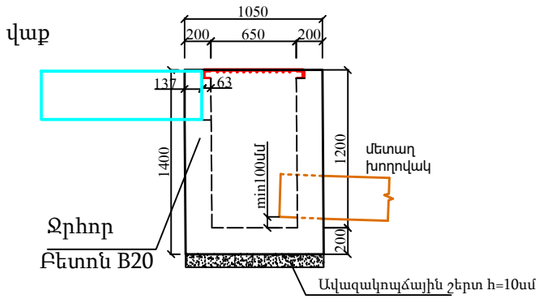

Տեսք 2-2

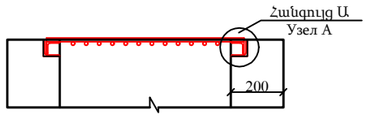

Հանգույց Ա
Узел А

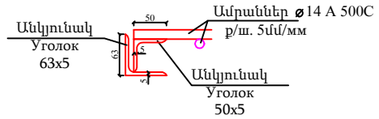

Մետաղական ցանցի
տեղադրման հատակագիծ

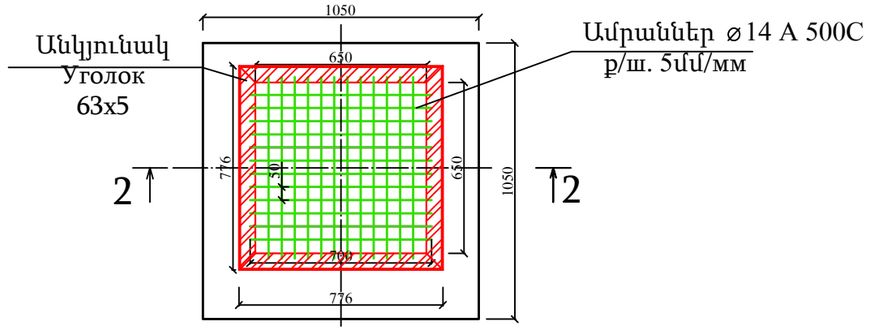

ՋՐՀՈՐԻ ԾԱՎԱԼՆԵՐԸ

NN	Աշխատանքների անվանումը	Չափման միավոր	Ծավալ	Ընդհանուր
1	2	3	4	6
			ԿՄ0+111 N1 աջ	
1	Փոսորակի փորում էքս.1,0մ3 -IV կողքի կուտակումով	մ3	4,05	4,1
2	Ավազակոպճային շերտ h=10սմ	մ3	0,19	0,2
3	Ջրհորի միաձույլ բետոն պատեր B20, F 200	մ3	1,008	1,0
	Ջրհորիհատակի միաձույլ բետոնե Հատակ B20, F 200	մ3	0,221	0,2
4	Ջրհորի քսվածքային ջրամեկուսացում 2 շերտ տաք	մ2	5,88	5,9
5	Հետադարձ լիցք ձեռքով	մ3	0,35	0,4
6	Մետաղական ցանցի պատրաստում և տեղադրում	հատ	1	1,0
	ա) ՈՒղղանկյուն անկյունակ 63 x 5 1գծմ =4,81կգ ,	գծմ	3,10	3,1
		կգ	14,911	14,9
	բ)ՈՒղղանկյուն անկյունակ 50 x 5 1գծմ=3,77կգ ,	գծմ	3,10	3,1
		կգ	11,69	11,7
	գ) Ամրաններ Φ14 A 500C 1գծմ = 1,208կգ	գծմ	16,8	16,8
		կգ	20,29	20,3
	Է=0,7մ	հատ	24	24,0
7	Նախօրոք կուտակված բնահողի բարձում 1,0մ3 էքս., տեղափոխում 1ցակույտ	մ3	3,7	3,7

Գծագիր 6

Ջրհորների կառուցվածքը
Конструкция колодцев
Н-1.4մ

Ջրընդունիչ վաք

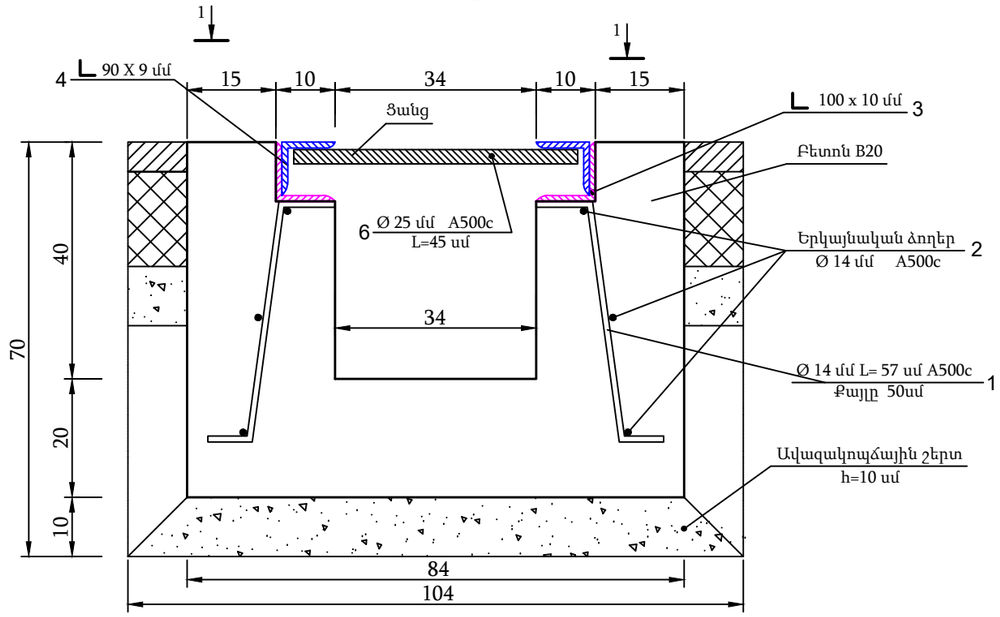

Ջրընդունիչ վաքի մետաղական ցանց

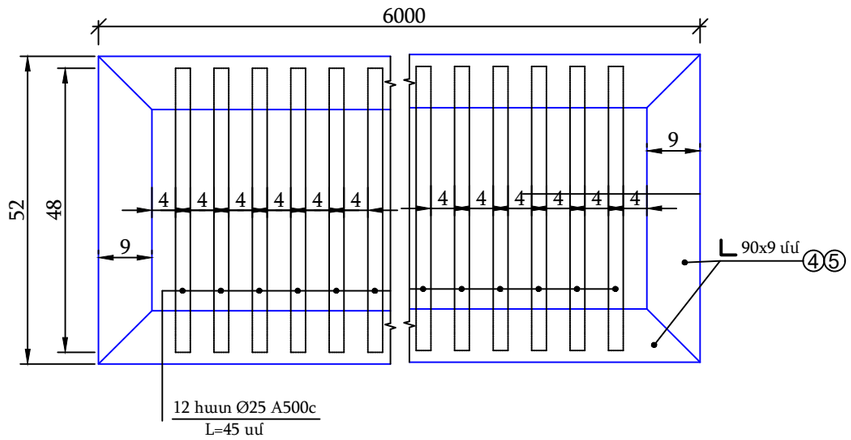

Ձևավոր ամրան

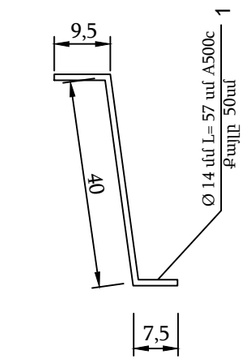

1-1

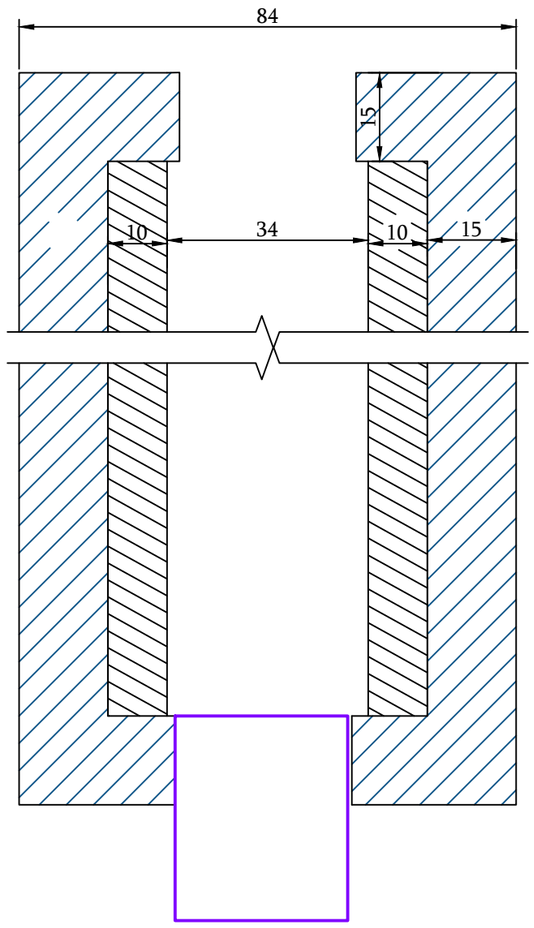

Մասնագիր

N	Անվանում	Երկարություն. մմ	1 զմ-ում քանակ հատ	1զմ-ում երկարություն.	1 զմ քաշը կգ	Քաշը 1զմ կգ	Ընդամենը Կմ0+111 Երկար մ	Ընդամենը Կմ0+111 Ս քաշը	Ընդամենը Կմ0+218 Երկար մ	Ընդամենը Կմ0+218 Ս քաշը	Ընդամենը Երկար մ	Ընդամենը Ս քաշը
							8մ		8մ		16մ	
1	Ø14A500C	570	4	2,28	1,208	2,75	18,24	22,03	18,24	22,03	36,48	44,07
2	Ø14A500C	1000	6	6	1,208	7,25	48,00	57,98	48,00	57,98	96,00	115,97
3	∟100x10	1000	2	2	15,1	30,20	16,00	241,60	16,00	241,60	32,00	483,20
4	∟90x9	1000	2	2	12,2	24,40	16,00	195,20	16,00	195,20	32,00	390,40
5	∟90x9	520	2	1,04	12,2	12,69	8,32	101,50	8,32	101,50	16,64	203,01
6	Ø25A500C	480	12	5,76	3,853	22,19	46,08	177,55	46,08	177,55	92,16	355,09
Բետոն B20					$մ^3$	0,348		2,68		2,68		5,36
Ավազակոպճային շերտ h=10սմ					$մ^3$	0,094		0,75		0,75		1,50
Քսանքային ջրամեկուսացում					$մ^2$	1,2		9,60		9,60		19,20
Փոսորակի փորում					$մ^3$	0,85		6,80		6,80		13,60
Հետադարձ լիցք ձեռքով					$մ^3$	0,16		1,28		1,28		2,56
Ավելացած գրունտի բարձում ա/ի ձեռքով և տեղափոխ. լցակ.					$մ^3$	0,69		5,52		5,52		11,04
d-273/5մմ խողովակի տեղադրում					մ		1		1		2	
d-273/5մմ խողովակի ջրամեկուսացում					մ		1		1		2	

Գծագիր 7

Ծանոթություն
1. Չափսերը տրված են ´´սմ´´:
2. 100 x10 անկյունակը եռակցվում է Ø 14 ամրանի հետ:

Ջրընդունիչ
վաքի կոնստրուկցիան

Հիմնական աշխատանքների ծավալների աղյուսակ
Таблица объемов основных работ

N N	Աշխատանքների անվանումը	Չափ. միավ.	Ծավալ														Ծանոթ.
1	2	3	4		5		6		7		8		8		12		13
1հատ /1գծ.մ/ ցանցի ծավալները			ԿՄ0+037 4գծ.մ/աջ		ԿՄ0+052 4գծ.մ/աջ		ԿՄ0+075 4գծ.մ/աջ		ԿՄ0+096 4գծ.մ/աջ		ԿՄ0+113 4գծ.մ/աջ		ԿՄ0+137, ԿՄ0+178 4 և 4 գծ.մ/աջ		Ընդամենը		
			N1		N2		N3		N4		N5		N5				
-	Մետաղական ցանցի պատրաստում և տեղադրում	հատ/կգ шт /кг	4,0	150,0	4,0	150,00	4,0	150,0	4,0	150,00	4,0	150,00	8,0	300,00	28,00	1050,00	1հատ-37.5կգ 1шт-37.5кг
1	Մետաղական անկյունակ N6.3 , 63x5մմ L=1.0մ , 2 հատ	գծ.մ/կգ пм/кг	8,0	38,48	8,0	38,48	8,0	38,48	8,0	38,48	8,0	38,48	16,0	76,96	56,00	269,36	1գծ.մ-4.81կգ 1пм-4.81кг
2	Մետաղական անկյունակ N6.3 , 63x5մմ L=1.0մ , 2 հատ	գծ.մ/կգ пм/кг	8,0	38,48	8,0	38,48	8,0	38,48	8,0	38,48	8,0	38,48	16,0	76,96	56,00	269,36	1գծ.մ-4.81կգ 1пм-4.81кг
3	Մետաղական անկյունակ N6.3 , 63x5մմ L=0.37մ , 2 հատ	գծ.մ/կգ пм/кг	2,96	14,24	2,96	14,24	2,96	14,24	2,96	14,24	2,96	14,24	5,92	28,48	20,72	99,66	1գծ.մ-4.81կգ 1пм-4.81кг
4	Φ20A500c,L=0.35մ , 17 հատ Lընդ=5.95մ	գծ.մ/կգ пм/кг	23,80	58,79	23,80	58,79	23,80	58,79	23,80	58,79	23,80	58,79	47,60	117,57	166,60	411,50	1գծ.մ-2.47կգ 1пм-2.47кг

1-1

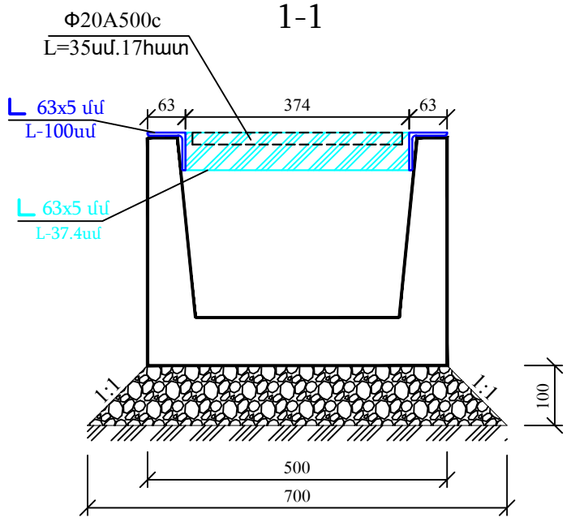

Մետաղական ճաղաշարի
հատակագիծ

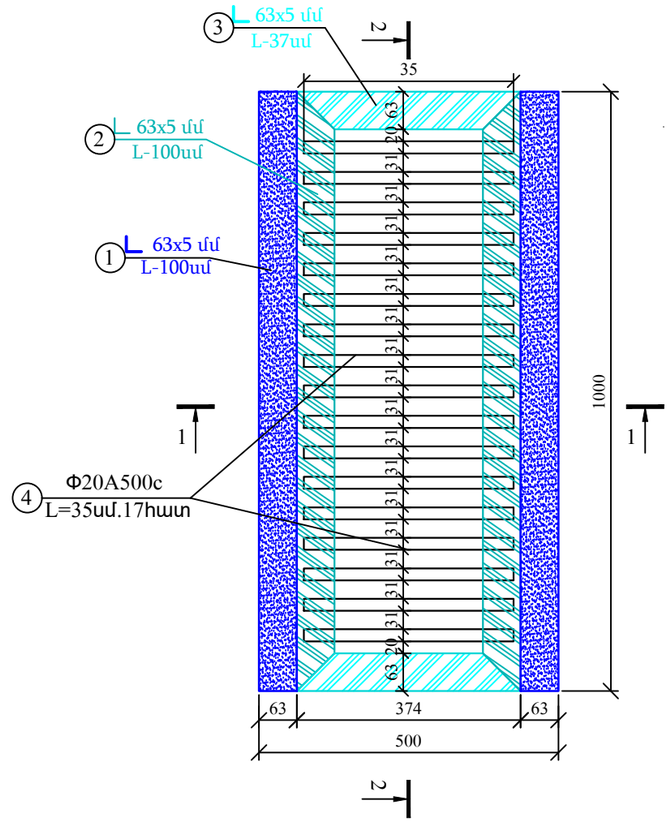

2-2

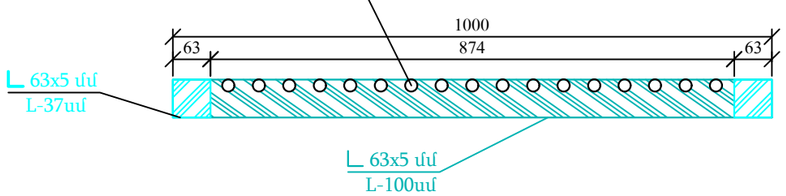

Գծագիր 8

Մետաղական ճաղաշար 30x34սմ
հավաքովի վաքերի վրա

Կոլեկտորին միացող **անձրևընդունիչի** ջրհոր
Մ1:20
Ա-1

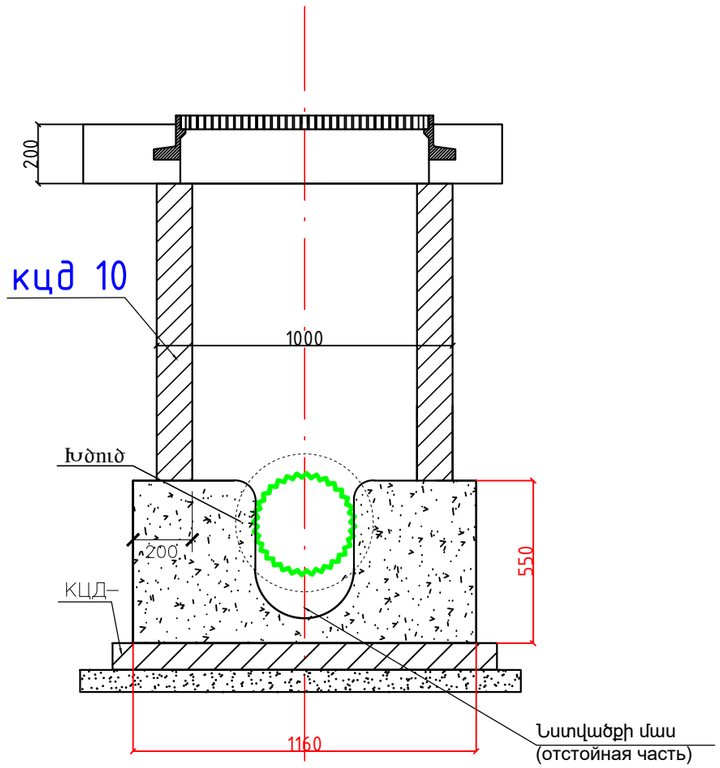

1—1

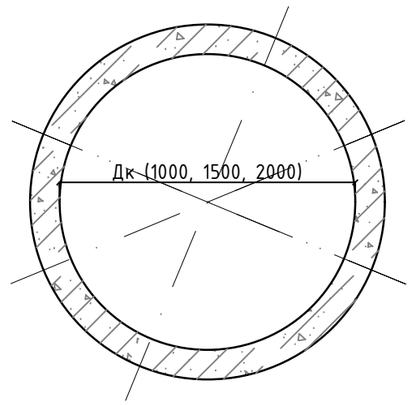

Անձրևաջրերի խողովակագծերի
խրամուղիների կտրվածքները Մ1:20

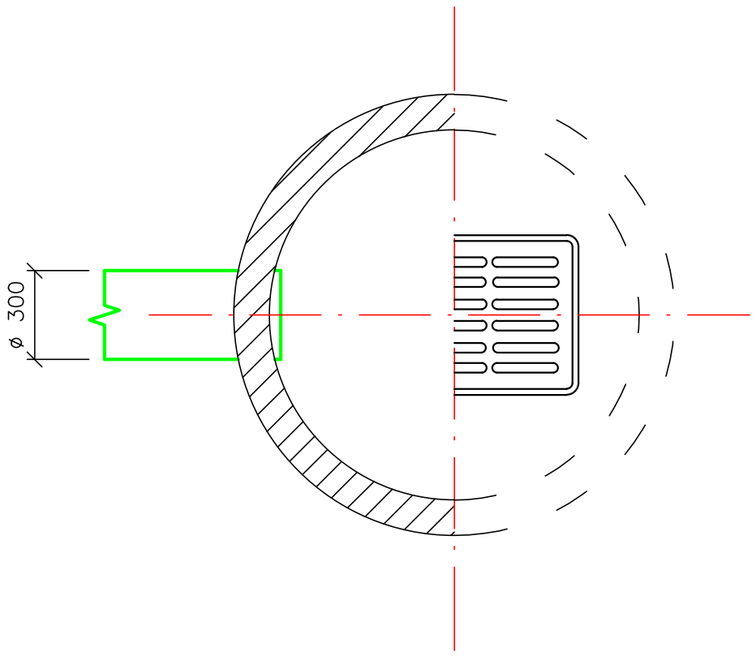

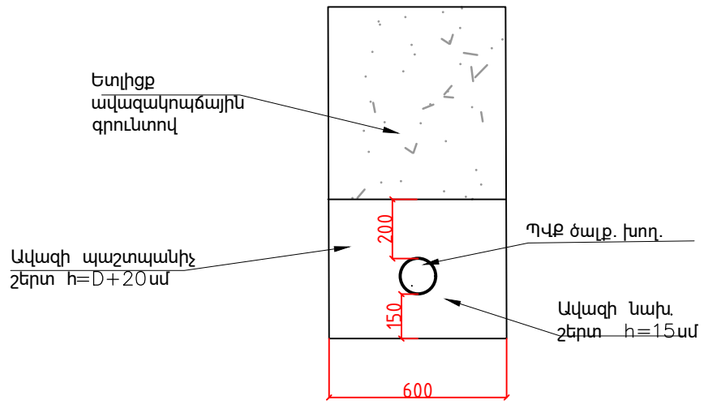

Գծագիր 9

Անձրևաընդունիչ ջրհորների
կառուցվածքը

Նախագծեց	Զ.Հարությունյան	

Թեքահարթակների տիպային կտրվածքները և կոնստրուկցիաները /Типовые разрезы и конструкции пандусов

ՏԻՊ - 1 Մ1:50
/ТИП - 1 М1:50

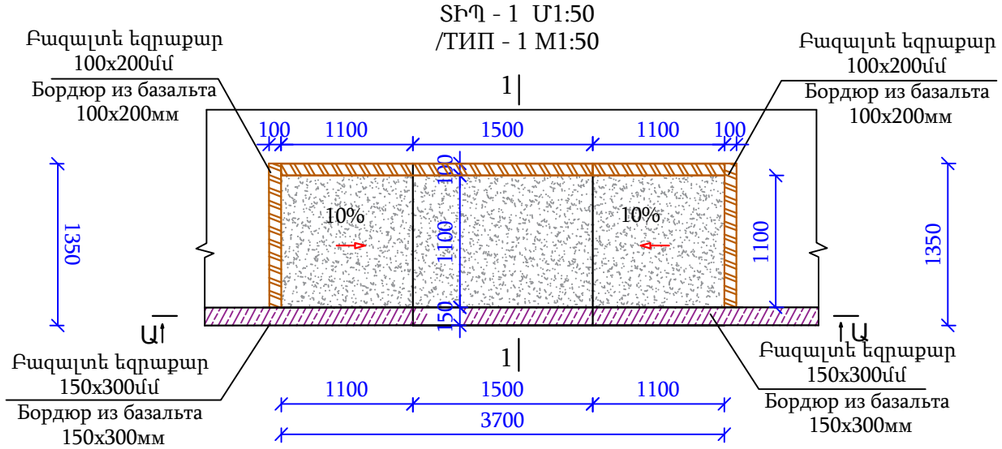

ՏԻՊ - 2 Մ1:50 / ТИП - 2 М1:50
Մուտք / Вход

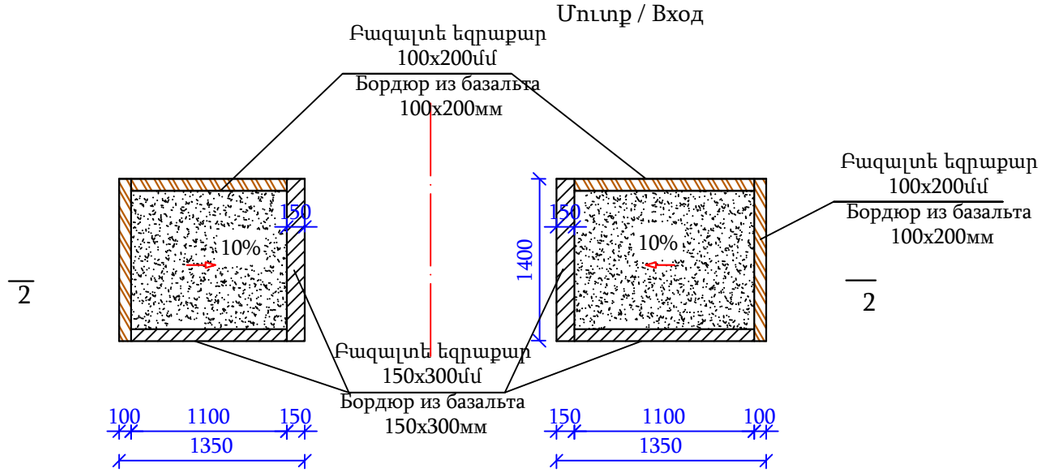

Տեսք Ա-Ա Մ1:50
Вид А-А М1:50

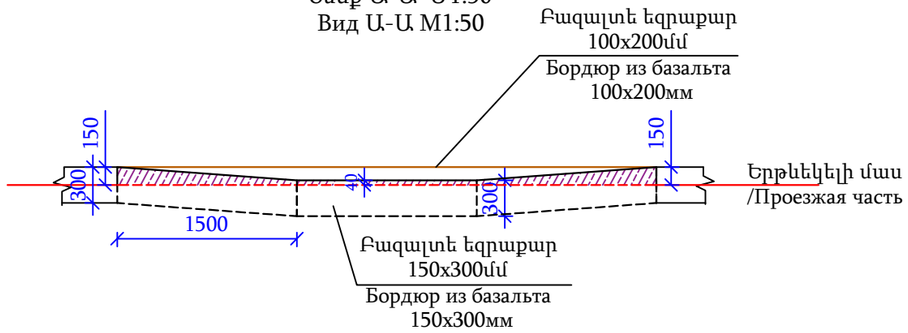

Կտրվածք 1 - 1 Մ1:50
Разрез 1 - 1 М1:50
Մուտք / Вход

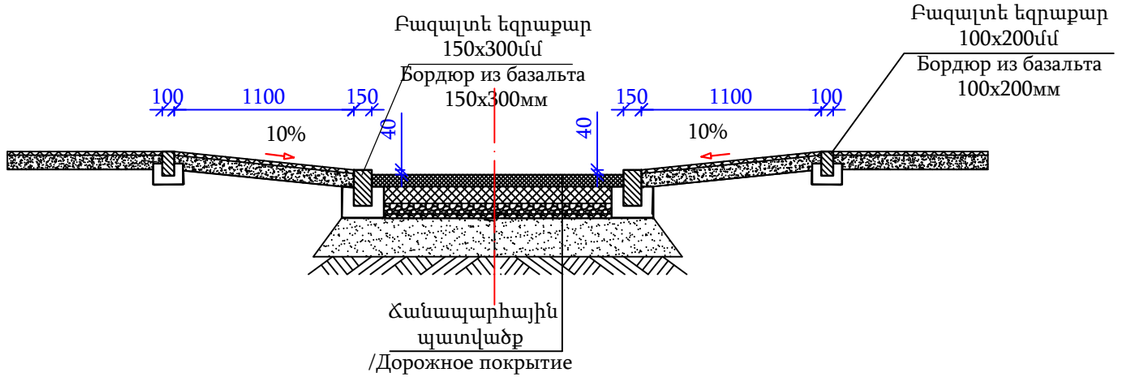

Կտրվածք 1 - 1 Մ1:50
Разрез 1 - 1 М1:50

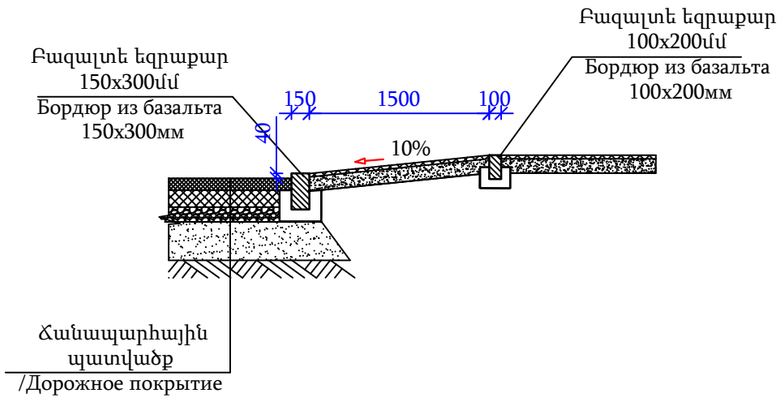

Ծանոթություն

1.Բոլոր չափերը տրված են մմ-ով:
2.Բոլոր ծավալները տրված են համապատասխան ամփոփագրերում:
3. Թեքահարթակները նախագծված են ըստ ՀՀՇՆ 23-101-2017:

Примечание

1. Все размеры указаны в мм.
2. Все объемы приведены в соответствующих ведомостях.
3. Пандусы проектированы по ՀՀՇՆ 23-101-2017.

Գծագիր 10

Թեքահարթակների տիպային
կոնստրուկցիաները
Типовые конструкции
пандусов

Բլոկ/БЛОК Б-2-20

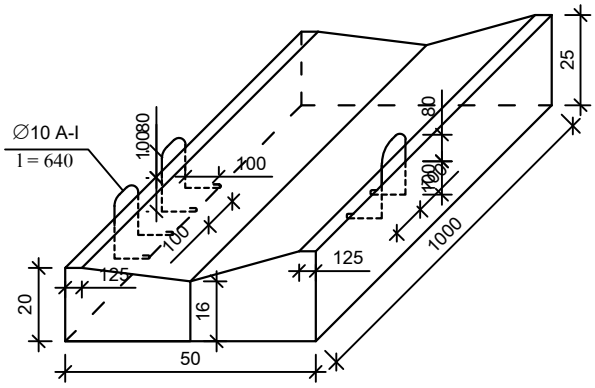

Б-2-20 բլոկի նյութերի ծախսը (1 բլոկի)
Б-2-20 расход материалов(1 блок)

Բլոկի անվանումը Имя блока	Բետոնի ծավալը մ³ Объем бетона м3	Բլոկի քաշը տ Вес блока т	Ամրան կգ Арматура кг
Б-2-20	0.10	0.239	1.19

Գծագիր 11

Б-2-20 վաքի կոնստրուկցիան
Б-2-20 Конструкция лотка

Ճանապարհի նորոգման աշխատանքների իրականացման հատվածի երթևեկության կազմակերպման ժամանակավոր սխեմա /Բնակավայրից դուրս/

Временная схема организации движения на участкаь дорожно ремонтных пабот /Вне населеного пункта/

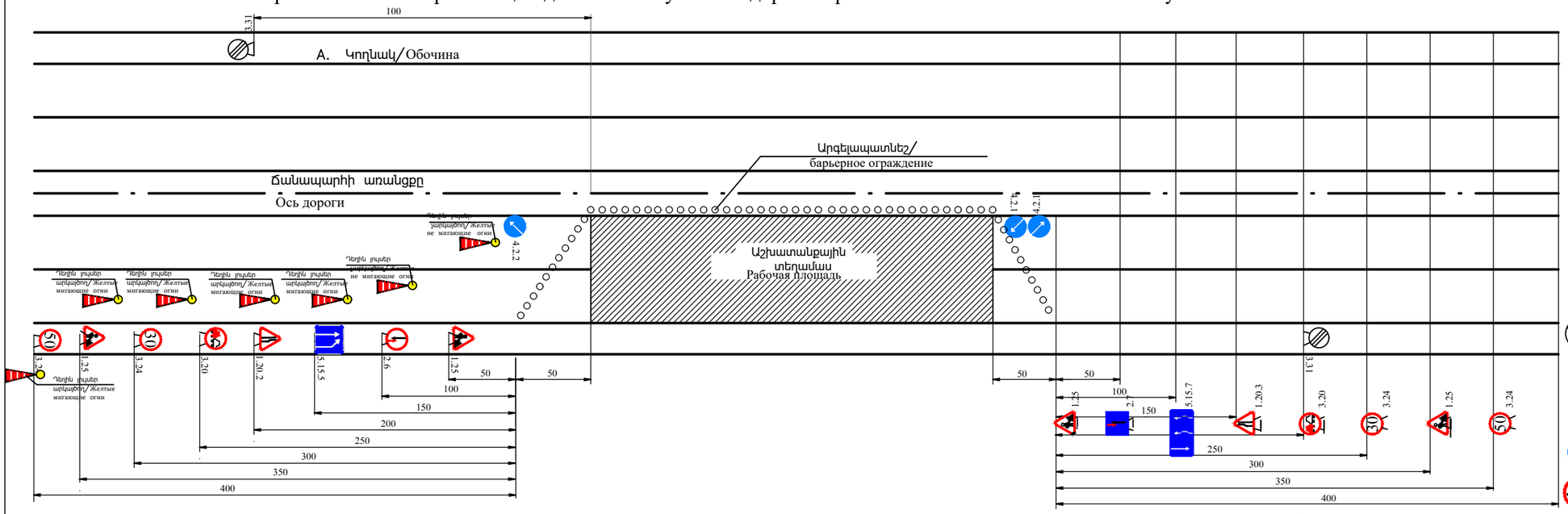

Ճանապարհի նորոգման աշխատանքների իրականացման հատվածի երթևեկության կազմակերպման ժամանակավոր սխեմա /Բնակավայրում/

Временная схема организации движения на участкаь дорожно ремонтных пабот /В населенном пункте/

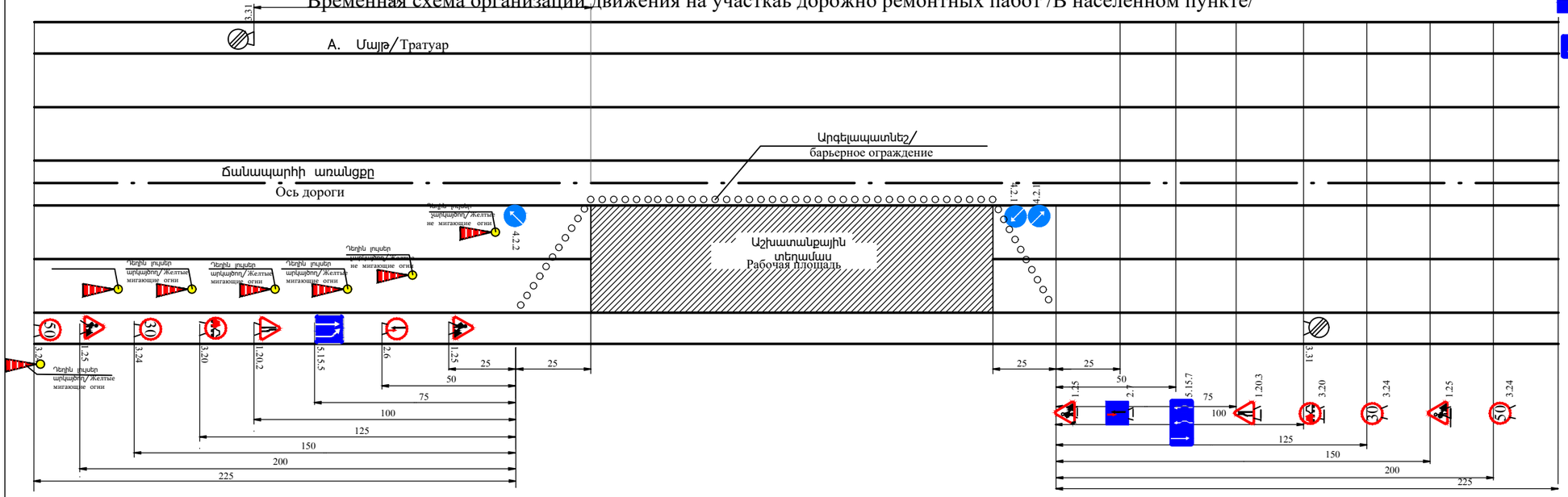

Պայմանական նշաններ /Условные обозначения

- 1.25 Ճանապարհային աշխատանքներ /Дорожные работы
- 1.20.2 Ճանապարհի նեղացում/Сужение дороги
- 1.20.3 Ճանապարհի նեղացում/Сужение дороги
- 3.20 Վազանցն արգելվում է/Обгон запрещен
- 3.24 Առավելագույն արագության սահմանափակում /Ограничение максимальной скорости
- 5.15.5 Գոտու վերջ/Конец полосы
- Դեղին արկայծող և չարկայծող լույսեր Желтые мигающие и не мигающие огни
- 3.31 Բոլոր սահմանափակումների գոտու վերջ Конец зоны всех ограничений
- 4.2.1 Արգելքի շրջանցում աջից /Объездная дорога справа
- 4.2.2 Արգելքի շրջանցում ձախից /Объездная дорога налево
- 2.6 Հանդիպակաց երթևեկության առավելություն /Преимущество встречного движения
- 2.7 Առավելություն հանդիպակաց երթևեկության նկատմամբ/ Преимущество перед встречным потоком
- 5.15.7 Երթևեկության ուղղությունը գոտիներով /Направление движения с полосами движения

Արկայծող լույսերի միջեվ հեռավորությունը չպետք է գերազանցի 6մ-ը:Արկայծող լույսերը տեղադրվում են շինհրապարակի երթեվեկության կառավարման համարնախատեսված 1-ին նշանից մինչեվ վերջին նշան: Նշանների վրա նույնպես պետք է տեղադրված լինի արկայծող լույսեր

Мигалки следует размещать на пластиковых конусах не менее 80 см. Расстояние мигающих огней не должно превышать 6 м. Мигалки размещены от первого до последнего знака для управления движением. На знаках также следует размещать мигалки.

Անուն, Ազգանուն Ստորագր. /
Имя, отчество/Подпись

Գծագիր 12

Երթևեկության կազմակերպման սխեմա
Схема организации движения

ՀՈՂԱՅԻՆ ԱՇԽԱՏԱՆՔՆԵՐԻ ԱՄՓՈՓԱԳԻՐ

Ալավերդի համայնքի ճանապարհների (Արդվի գյուղի Սուրբ Հովհաննես քանք տանող ճանապարհի, Կարմիր Աղեկի 2-րդ փողոց, Հագվի գյուղի 1-ին փողոց, Ճոճկան գյուղի 7-րդ փողոց 1-ին նրբանցք, Ծաթեր գյուղի 2-րդ փողոց),1-ին և 2-րդ փողոցները միացնող հատված տուֆ քարով սալարկման, կապիտալ վերանորոգման աշխատանքներ

Կմ	+	Երկարություն	Հողային պաստառի վերականգնում												Կողնակ				
			Հանույթ										Լիցք		Լայնություն		Մակերես $մ^2$		
			Լայնական կտրվածքների մակերեսը մասնակի միջին				Ծավալ $մ^3$						Լայնական կտրվածքների մակերեսը մասնակի միջին	Ծավալ $մ^3$	Ձախ	Աջ	Ընդամենը	Ձախ	Աջ
				IV9,6			Ընդամենը	Այդ թվում ըստ բնահողերի	IV9,6										
1	2	3	4	5	6	7	8	9	10	11	12	13	14	15	16	17	18	19	20
Կարմիր Աղեկի 2-րդ փողոց																			
0	000			2,5															
		20		1,5			30,4		30,4				0,035	0,7					
0	020			0,5									0,07						
		20		1,3			25,5		25,5				0,035	0,7					
0	040			2,0															
		20		2,2			44,8		44,8				0						
0	060			2,5															
		20		2,6			51,9		51,9				0						
0	080			2,7															
		20		2,3			46,8		46,8				0,01	0,2					
0	100			2,0									0,02						
		20		1,6			32,4		32,4				0,025	0,5					
0	120			1,3									0,03						
		20		1,2			23,2		23,2				0,145	2,9					
0	140			1,0									0,26						
		20		1,4			28,3		28,3				0,13	2,6					
0	160			1,8															
		20		2,1			42		42				0						
0	180			2,4															
		20		2,9			58,5		58,5				0						
0	200			3,4															
		20		2,5			49		49				0,45	9					
0	220			1,5									0,9				0,5		
		20		1,4			28,9		28,9				0,9	18			0,9		18
0	240			1,4									0,9				1		
		11		1,6			17,215		17,215				0,75	8,25			0,9		9,9
0	251			1,7									0,6				1		
Ընդամենը		**251**					**479**		**479**					**43**					**28**

Կազմեց՝ **Զ. Հարությունյան**

ԵՐԹԵՎԵԿԵԼԻ ՄԱՍԻ ՆՈՐՈԳՄԱՆ ԱՄՓՈՓԱԳԻՐ
ВЕДОМОСТЬ РЕМОНТА ПРОЕЗЖЕЙ ЧАСТИ

Ալավերդի համայնքի ճանապարհների (Արդվի գյուղի Սուրբ Հովհաննես քանք տանող ճանապարհի, Կարմիր Աղեկի 2-րդ փողոց, Հագվի գյուղի 1-ին փողոց, Ճոճկան գյուղի 7-րդ փողոց 1-ին նրբանցք, Ծաթեր գյուղի 2-րդ փողոց),1-ին և 2-րդ փողոցները միացնող հատված տուֆ քարով սալարկման, կապիտալ վերանորոգման աշխատանքներ

Կմ KM	+	Երկարություն, մ Длина, м	Ճանապարհային հագուստի քանդում և վերականգնում									
			Վերականգնում Восстановление									
			Մասնակի լայնություն մ Частичная ширина м	Միջին լայնություն մ Средняя ширина м	Մակերեսը մ² Площадь м²	Խճային հիմք h=15սմ մ²	Ցեմենտավազային խառնուրդ 20/80% h=15սմ մ²	Բարձ խտության տուֆ քարով ծածկի իրականացում 180x200x400մմ , h-18սմ մ²	Բետոնե երկայնական եզրաշար 150x300մմ մ	Բետոնե երկայնական եզրաշար 150x600մմ մ	Բետոնե լայնական եզրաշար 150x300մմ /քայլը 5մ/ մ	Ծանոթություն
1	2	3	4	5	6	7	8	9	10	10	11	12
Կարմիր Աղեկի 2-րդ փողոց												
0	000		7,3									
		10		7,3	73,2	73,2	73,2	73,2	10,0		14,6	
0	010		7,3									
		10		5,4	53,5	53,5	53,5	53,5	10,0		10,7	
0	020		3,4									
		10		3,5	34,5	34,5	34,5	34,5	10,0		6,9	
0	030		3,5									
		10		5,2	52,1	52,1	52,1	52,1	10,0		10,4	
0	040		6,9									
		10		7,1	70,8	70,8	70,8	70,8	10,0		14,2	
0	050		7,2									
		10		7,4	73,7	73,7	73,7	73,7	10,0		14,7	
0	060		7,5									
		10		7,5	74,9	74,9	74,9	74,9	10,0		15,0	
0	070		7,5									
		10		7,5	74,7	74,7	74,7	74,7	10,0		14,9	
0	080		7,5									
		10		7,5	74,8	74,8	74,8	74,8	10,0		15,0	
0	090		7,5									
		10		7,5	75,0	75,0	75,0	75,0	10,0		15,0	
0	100		7,5									
		10		7,5	75,3	75,3	75,3	75,3	10,0		15,1	
0	110		7,6									
		10		7,6	75,6	75,6	75,6	75,6	10,0		15,1	
0	120		7,6									
		10		7,6	75,6	75,6	75,6	75,6	10,0		15,1	
0	130		7,6									
		10		7,6	75,6	75,6	75,6	75,6	10,0		15,1	
0	140		7,6									
		10		7,6	75,6	75,6	75,6	75,6	10,0		15,1	
0	150		7,6									
		10		7,6	75,6	75,6	75,6	75,6	10,0		15,1	
0	160		7,6									
		10		7,6	75,6	75,6	75,6	75,6	10,0		15,1	
0	170		7,6									
		10		7,6	75,8	75,8	75,8	75,8	10,0		15,2	
0	180		7,6									
		10		7,9	78,8	78,8	78,8	78,8	10,0		15,8	
0	190		8,2									
		10		8,5	84,6	84,6	84,6	84,6	10,0		16,9	
0	200		8,8									
		10		9,1	91,4	91,4	91,4	91,4	10,0		18,3	
0	210		9,5									

1	2	3	4	5	6	7	8	9	10	10	11	12
		10		9,6	95,5	95,5	95,5	95,5	20,0		19,1	
0	220		9,6									
		10		9,6	96,0	96,0	96,0	96,0	20,0		19,2	
0	230		9,6									
		10		9,0	302,0	302,0	302,0	302,0	20,0		18,1	
0	240		8,5									
		10		8,5	84,8	84,8	84,8	84,8	20,0		17,0	
0	250		8,5									
		01		8,5	8,5	8,5	8,5	8,5	11,0		1,7	
0	251		8,5									
Ընդամենը Итого		**251**			**2103**	**2103**	**2103**	**2103**	**301**	**0**	**378**	

Կազմեց՝ **Հ Հարությունյան**

ԲԵՏՈՆՅԱ 30x34սմ ՎԱՔԵՐԻ ԱՄՓՈՓԱԳԻՐ

Ալավերդի համայնքի ճանապարհների (Արդվի գյուղի Սուրբ Հովհաննես քանք տանող ճանապարհի, Կարմիր Աղեկի 2-րդ փողոց, Հագվի գյուղի 1-ին փողոց, Ճոճկան գյուղի 7-րդ փողոց 1-ին նրբանցք, Ծաթեր գյուղի 2-րդ փողոց),1-ին և 2-րդ փողոցները միացնող հատված տուֆ քարով սալարկման, կապիտալ վերանորոգման աշխատանքներ

Սկիզբը	Վերջը	Երկարությունը մ		Երկարությունը ըստ նախագծի մ	Հողային աշխատանքներ մ³	Վաքերի երկարությունը	Հավաքովի վաքեր 30x34սմ			Ավազա-գրանցային ճախապատրաստում վաքի	Ջրամեկուսացում մ2	Մեռ d=(273/5) պլաստմասսայի	Խողովակի ջրամեկուսացում	Ավազակազանցային ճախապատրաստում h=10սմ խողովակների մ3	Հեռարձակ մ³	Հողային մ³	Ծանոթություն
ԿՄ+	ԿՄ+	Ձախ	Աջ				հատ	գծմ	մ³								
1	2	3	4	5	6	7	8	9	10	11	12	13	14	15	16	17	18
Կարմիր Աղեկի 2-րդ փողոց																	
0+000	0+213		213			213	71,0	213	17,04	13,85	268,4						
Ընդամենը			**213**			**213**	**71,0**	**213,0**	**17,0**	**13,8**	**268,4**						

Կազմեց՝ **Զ.Հարությունյան**

ԻՋԱՏԵՂԵՐԻ ԵՎ ՄՈՒՏՔԵՐԻ ԱՄՓՈՓԱԳԻՐ

Ալավերդի համայնքի ճանապարհների (Արդվի գյուղի Սուրբ Հովհաննես քանք տանող ճանապարհի, Կարմիր Աղեկի 2-րդ փողոց, Հագվի գյուղի 1-ին փողոց, Ճոճկան գյուղի 7-րդ փողոց 1-ին նրբանցք, Ծաթեր գյուղի 2-րդ փողոց),1-ին և 2-րդ փողոցները միացնող հատված տուֆ քարով սալարկման, կապիտալ վերանորոգման աշխատանքներ

N	Ձախ		Աջ		Երթևեկելի մասի լայնությունը մ	Երկարություն մ	Հատման անկյուն	Կորացման շառավիղ մ		Հողային աշխատանքներ			Հողային պատատակի հարթեցում մ²	Ծածկի մակերես				Մետաղ խողովակ						Ծանոթություն
	ԿՄ +		Աջ					Ձախ	Աջ	Հանույթ IV9,6	Հանույթ V	Լիցք		Բետոնե եզրաշար 150x300մմ	Խիճային հիմք h=15սմ մ²	Ցեմենտավազային խառնուրդ 20/80% h=15սմ	Բարձ խտության տուֆ քարով ծածկ 18x20x40սմ , h-18սմ, մ²	Տրամագիծ մմ	գծ մ .	Միացման/գլխադիրի բետոն մ³	Ավազակիսաֆալային շերտ h=10 սմ մ³	Ջրամատակարարման գծ մ .	Ջրամատակարարման գլխամասերի մ²	
1	2	3	4	5	6	7	8	9	10	11	12	13	14	15	16	17	18	19	20	21	22	23	24	25
Կարմիր Աղեկի 2-րդ փողոց																								
1	0	19			5-7	10				7,8				26	60	60	60							
2	0	36			6,5	3,8				3,12				7	24	24	24							
3	0	53			3.7	4,3				2,0683				9	15,91	15,91	15,91							
4	0	64			7.5	3,8				3,705				11	28,5	28,5	28,5							
5	0	85			5.3	3,1				2,1359				2	16,43	16,43	16,43							
6	0	104			3.6-5	2,8				1,56				2	12	12	12							
7	0	128			3.8	3				1,482				2	11,4	11,4	11,4							
8	0	214			6-9.6	10				10,205				27	78,5	78,5	78,5							
9			0	36	4.4	5				2,86				8	22	22	22							
10			0	53	4	4,4				2,288				4	17,6	17,6	17,6							
11			0	75	4	4,4				2,288				4	17,6	17,6	17,6							
12			0	98	3	5				1,95				3	15	15	15							
13			0	117	5.8	4,5				3,393				6	26,1	26,1	26,1							
14			0	138	4.9	4,2				2,6754				5	20,58	20,58	20,58							
15			0	218	7-8	10				9,75				22	75	75	75							
Ընդամեն										**57,3**				**138,0**	**440,6**	**440,6**	**440,6**							

Կազմեց՝ **Զ Հարությունյան**

ՄԱՅԹԵՐԻ ԱՄՓՈՓԱԳԻՐ
ВЕДОМОСТЬ ТРОТУАРОВ

Ալավերդի համայնքի ճանապարհների (Արդվի գյուղի Սուրբ Հովհաննես քանք տանող ճանապարհի, Կարմիր Աղեկի 2-րդ փողոց, Հագվի գյուղի 1-ին փողոց, Ճոճկան գյուղի 7-րդ փողոց 1-ին նրբանցք, Ծաթեր գյուղի 2-րդ փողոց),1-ին և 2-րդ փողոցները միացնող հատված տուֆ քարով սալարկման, կապիտալ վերանորոգման աշխատանքներ

NN	Սկիզբ Начало	Վերջ Конец	Երկարություն, մ Длина, м		Մայթի Ширина тротуара (среднее), м	Քանդում Разборка			Վերականգնում Восстановление							Թեքահարթակ /1.5x1.1 Съезд Тип2 /1.5x1.1м/	Թեքահարթակ /1.5x1.1 Съезд Тип1 /1.5x1.1	Սիզամարգեր Газон		Ծանոթություն Примечание
	ԿՄ КМ + /	ԿՄ КМ + /	Ձախ Слева	Աջ Справа		Մայթի Покрытие тротуара, м²	Եզրաքար Бордюр		Մայթի ծածկ, մ² Покрытие тротуара, м²			Եզրաքար Бордюр	Եզրաշար Верста					Տուֆի Разборка туф. стены м³	Մակերես Площадь м²	
							բազալտ базальт п.м.	բետոն бетон п.м	գծ.մ Ավազակոպճային շերտ h=10	Չոր 30/70% h=5 ցեմենտավազային	Բետոն	սալիկ Բազալտ Базальт п.м. 15x30 սմ	Բետոն Бетон п.м. 10x20	Բետոն Бетон п.м. 20x40	Բետոն Бетон п.м. 30x60	Բազալտ Базальт 10x20	Բազալտ Базальт 10x20		Նոր Новый газон, м²	
1	2	3	4	5	6	8	9	10	11	12	13	14	15	16	17	18	19	20	22	23
Կարմիր Աղեկի 2-րդ փողոց																				
1	0+000	0+034	34,0		1,4			5,0	42,5	42,5	42,5	36,5	34,0			**5,0**				
2	0+038	0+049	11,0		1,4			5,0	13,8	13,8	13,8	3				**5,0**				
3	0+053	0+072	19,0		1,4			5,0	23,8	23,8	23,8	3				**5,0**				
4	0+077	0+096	19,0		1,4			6,0	23,8	23,8	23,8	3				**5,0**				
5	0+099	0+111	12,0		1,4			8,0	15,0	15,0	15,0	3				**5,0**				
6	0+117	0+136	19,0		1,4			4,0	23,8	23,8	23,8	8	5,0			**5,0**				
7	0+140	0+214	74,0		1,5			15,0	92,5	92,5	92,5	77	74,0			**5,0**				
Ընդամենը Итого			**188,0**					**48,0**	**235,0**	**235,0**	**235,0**	**133,5**	**113,0**			**35,0**				

Կազմեց՝ **Զ.Հարությունյան**

ԴԻՏԱՀՈՐԵՐԻ ԱՄՓՈՓԱԳԻՐ

Կարմիր Աղեկի 2-րդ փողոց

ՆՆ	Ձախ		Աջ		Անձրևահորերի վերականգնում						Դիտահորերի վերականգնում /բարձրացում/					
	Կմ	+	Կմ	+	Մաքրում մ³	Բետոն մ³	Հողային մ³	Ասֆալտ-կոպճային ավտոմոբիլներ h=10սմ մ³	Ձրհորի ելուզակ մ³	թուջե	Երբ ցանց КЦ-10-9 դիտահոր մ³	Երբ КЦ-15-9 դիտահոր մ³	Երբ ճածկի (1,5x1,5)	կափարիչ հատ	Երբ ճածկի (1,2x1,2)	Ծանոթություն
1	2	3	4	5	6	7	8	9	10	11	12	13	14	15	16	17
1			0	205							1	1				
Ընդամենը											1	1				

.

Ծանոթություն Փոխարինվող սալերի և կափարիչների պիկետաժները հնարավոր է ենթարկվեն փոփոխության շինարարության ընթացքում՝ ըստ անհրաժեշտության:

Կազմեց՝ *Հ. Հարությունյան*

ՃԱՆԱՊԱՐՀԱՅԻՆ ՆՇԱՆՆԵՐԻ ԱՄՓՈՓԱԳԻՐ

Ալավերդի համայնքի ճանապարհների (Արդվի գյուղի Սուրբ Հովհաննես քանք տանող ճանապարհի, Կարմիր Աղեկի 2-րդ փողոց, Հագվի գյուղի 1-ին փողոց, Ճոճկան գյուղի 7-րդ փողոց 1-ին նրբանցք, Ծաթեր գյուղի 2-րդ փողոց),1-ին և 2-րդ փողոցները միացնող հատված տուֆ քարով սալարկման, կապիտալ վերանորոգման աշխատանքներ

Հ/Հ	Ձախ Слева		Աջ Справа		Համարը ըստ Պետստանդարտի 52290-04-ի Ճանապարհային նշանի անվանումը հատ.								Ծանոթություն Примечание
	ԿՄ КМ	+	ԿՄ КМ	+	նախազգուշացնող Предупреждающие	առաջնության Знаки приоритета	արգելող Запрещающие	թելադրող Предписывающие	հատուկ Знаки особых предписаний	տեղեկատվության Информационные	սպասարկման Знаки сервиса	լրաց. Знаки дополнительной информации	
1	2	3	4	5	6	7	8	9	10	11	12	13	14
Կարմիր Աղեկի 2-րդ փողոց													
1			0	000		2,4							
Ընդամենը Итого						1							

Կազմեց՝ *Զ.Հարությունյան*

ՀԱՄԱՀԱՎԱՔ ԱՄՓՈՓԱԳԻՐ

Ալավերդի համայնքի ճանապարհների (Արդվի գյուղի Սուրբ Հովհաննես քանք տանող ճանապարհի, Կարմիր Աղեկի 2-րդ փողոց, Հագվի գյուղի 1-ին փողոց, Ճոճկան գյուղի 7-րդ փողոց 1-ին նրբանցք, Ծաթեր գյուղի 2-րդ փողոց),1-ին և 2-րդ փողոցները միացնող հատված տուֆ քարով սալարկման, կապիտալ վերանորոգման աշխատանքներ

N N	Աշխատանքների անվանումը	Չափ. միավ.	Ծավալ	Ծանոթ.
1	2	3	4	5
	Կարմիր Աղեկի 2-րդ փողոց			
	I Հողային աշխատանքներ			
1	IV9,6 կարգի բնահողի մշակում բուլդոզերով լիցք 20 մ, հարթում,, ջրում, խտացում	$մ^3$	43	
1	IV9,6 կարգի բնահողի մշակում և բարձում էքս. 0,65մ3 շ.տ. ա/ի վրա, տեղափոխում լցակույտ 10 կմ	$մ^3$	411	
2	Նույնը ձեռքով, բարձում 0,65մ3 շ.տ. էքս. ա/ի տեղափոխում 10կմ լցակույտ	$մ^3$	25	
	II. Երթևեկելի մաս			
1	Խճային հիմք h=15 սմ	$մ^2$	2103	
2	Ցեմենտավազային խառնուրդ 20/80% h=15սմ	$մ^2$	2103	
3	Բարձ խտության տուֆ քարով ծածկի իրականացում 180x200x400մմ , h-18սմ	$մ^2$	2103	
4	Բետոնե երկայանական եզրաշար 150x300մմ	գծ.մ	301	
5	Բետոնե լայնական եզրաշար 150x300մմ /քայլը 5մ/	գծ.մ	378	
	III. Ե/բ հավաքովի վաքեր 30x34սմ			
1	Ավազակոպճային շերտ h=10սմ	$մ^3$	13,8	
2	Բետոնե վաքերի ջրամեկուսացում բիտումով	$մ^2$	268,4	
3	Հավաքովի ե/բ 30x34սմ վաքերի տեղադրում	հատ/գծ.մ/$մ^3$	71/213/17,04	
	IV.Մետաղական ցանց վաքերի վրա			
1	Մետաղական ցանցի պատրաստում և տեղադրում	հատ/կգ	28/1050	**1հատ-37.5կգ**
2	Մետաղական անկյունակ N6.3 , 63x5մմ L=1.0մ , 2 հատ	գծ.մ/կգ	56/269,36	**1գծ.մ-4.81կգ**
3	Մետաղական անկյունակ N6.3 , 63x5մմ L=1.0մ , 2 հատ	գծ.մ/կգ	56/269,36	**1գծ.մ-4.81կգ**
4	Մետաղական անկյունակ N6.3 , 63x5մմ L=0.37մ , 2 հատ	գծ.մ/կգ	20,72/99,66	**1գծ.մ-4.81կգ**
5	Φ20A500c,L=0.35մ , 17 հատ Lընդ=5.95մ	գծ.մ/կգ	166,6/411,5	**1գծ.մ-2.47կգ**

1	2	3	4	5
	V.Ջրընդունիչ վաքի կառուցում , 18մ			
1	Փոսորակի քանդում IV9,6 կարգի բնահողերում էքս. 0.65մ3 շ.տ կողքի կուտակումով	մ3	*13,60*	
2	Ավազակոպճային շերտ h=10սմ	մ3	*1,50*	
3	Քսվածքային ջրամեկուսացում	մ2	*19,20*	
4	Ջրընդունիչի միաձույլ ե/բ B20	մ3	*5,36*	
5	ամրան Ø14A500C L-0,57մ	գծ մ/կգ	*36,48/44,07*	
6	ամրան Ø14A500C L-1,0մ	գծ մ/կգ	*96/115,97*	
7	Հետադարձ լիցք ձեռքով	մ3	*2,56*	
8	Ավելացած գրունտի բարձում ա/ի ձեռքով և տեղափոխ. Լցակ 10կմ	մ3	*11,04*	
9	Անձրևընդունիչի և ջրհորի մահիցման d-273/5մմ խողովակի տեղադրում	մ	*1,00*	
10	d-273/5մմ խողովակի ջրամեկուսացում	մ	*1,00*	
	Ցանց			
12	Անկյունակ ∟100x10, L-1,0մ	գծ մ/կգ	*32/483,2*	
13	Անկյունակ ∟90x9, L-1,0մ	գծ մ/կգ	*32/390,40*	
14	Անկյունակ ∟90x9, L-0,52մ	գծ մ/կգ	*16,64/203,01*	
15	ամրան Ø25A500C, L-0,48մ	գծ մ/կգ	*92,16/355,09*	
	VI. Ջրհորների կառուցում 1հատ			
1	Փոսորակի փորում ձեռքով - IV9,6 կողքի կուտակումով	$մ^3$	*4,1*	
2	Ավազակոպճային շերտ h=10սմ	$մ^3$	*0,2*	
3	Ջրհորի միաձույլ բետոն B20, F 200	$մ^3$	*1,2*	
4	Ջրհորի քսվածքային ջրամեկուսացում 2 շերտ տաք բիտումով	$մ^2$	*5,88*	
5	Հետադարձ լիցք ձեռքով	$մ^3$	*0,35*	
6	Մետաղական ցանցի պատրաստում և տեղադրում	հատ	*1*	
	ա) ՈՒղղանկյուն անկյունակ 63 x 5 1գծմ =4,81կգ	գծմ	*3,1*	
		կգ/кг	*14,911*	
	բ)ՈՒղղանկյուն անկյունակ 50 x 5 1գծմ=3,77կգ	գծմ	*3,1*	
		կգ/кг	*11,69*	
	գ) Ամրաններ *Φ14 A 500C , l=0,69մ -96 հատ, 1գծմ = 1,208կգ*	գծմ	*16,8*	
		կգ/кг	*20,29*	
7	Նախօրոք կուտակված բնահողի բարձում 0.65մ3 էքս., տեղափոխում 5կմ լցակույտ	մ3	*3,7*	
	VII. Կողնակներ			
1	Կողնակների ամրացում ավազակոպիճով h=5սմ	մ2	*28,0*	
	VIII.Դիտահորեր			
1	Դիտահորերի ե/բ սալերի ապատեղակայում, բարձում, տեղափոխում լցակույտ 5,0կմ	հատ/մ3	*1/0,3*	
2	Երբ դիտահորи տեղադրում КЦ-15-9	հատ	*1*	
3	Դիտահորի ծածկի նոր սալի տեղադրում թուջե կափարիչով (1.5x1.5)մ	հատ	*1*	
	IX.Իջատեղեր			
1	IV9,6 կարգի բնահողի մշակում և բարձում էքս. 0,65մ3 շ.տ. ա/ի վրա, տեղափոխում լցակույտ 10 կմ	$մ^3$	*79,3*	
2	Խճային հիմք h=15 սմ	$մ^2$	*440,6*	
3	Ցեմենտավազային խառնուրդ 20/80% h=15սմ	$մ^2$	*440,6*	
4	Բարձ խտության տուֆ քարով ծածկի իրականացում 180x200x400մմ , h-18սմ	$մ^2$	*440,6*	
5	Բետոնե երկայանական եզրաշար 150x300մմ	գծ.մ	*138*	
	X. Մայթեր			
1	Բետոնե 15x30 եզրաքարի քանդում, բարձում ա/ի տեղափոխում 10կմ	գծմ	48,0	
1	Բազալտե եզրաքարի տեղադրում (15x30), միաձույլ բետոնե հիմք բետոն B15, F100, ավազակոպճային նախապատրաստական շերտով 8սմ	գծմ	208,5	
2	Միաձույլ բետոնե եզրաշարի իրականացում B20 10x20սմ	գծմ	113	
3	Ավազակոպճային հարթեցնող շերտ h=10սմ	մ2	235	
4	Չոր ցեմենտավազային խառնուրդ 30/70% h=5սմ	մ3	235	
5	Բետոնե սալիկ h=6սմ	մ4	235	

1	2	3	4	5
6	Թեքահարթակների բազալտե եզրաքարի տեղադրում (10x20), միաձույլ բետոնե հիմք բետոն B15, F100	գծմ	35,0	
	XI.Նշաններ			
1	- առավելության	հատ	*1*	
	XI.Ջրահեռացման համակարգ կմ0+220			
1	Անձրևաընդունիչ ջրհորի փոսորակի փորում IV կարգի բնահողերում էքս 0,65մ3 բարձում ա/հ, տեղափոխում	$մ^3$	2,88	
2	Խրամուղուղու փորում IV կարգի բնահողերում էքս 0,65մ3, բարձում ա/հ, տեղափոխում 10կմ	$մ^3$	8	
3	Խրամուղուղու փորում IV կարգի բնահողերում էքս 0,65$մ^3$, կողքի կուտակումով	$մ^3$	12	
4	Խրամուղուղու փորում IV կարգի ձեռքով, բարձում ա/հ, տեղափոխում 10կմ	$մ^3$	4	
5	Խողովակի նախապատրաստական շերտ ավազից տոփանումով, h=15 սմ	$մ^3$	22,50	
6	Խողովակի վրա ավազով սկզբնական հետլիցքի իրականացում ձեռքով մինչև խողովակի վերին եզրից 20 սմ բարձրություն, տոփանումով	$մ^3$	13,5	
7	Հետադարձ լիցք նախօրոք կուտակված գրունտով	$մ^3$	12	
8	ՊՎՔ d=300մմ, SN 8, ծալքավոր խողովակի, մատակարարում և մոնտաժ	մ	50	
9	d-300 խողովակաշարի փորձարկում	մ	50,0	
10	h=12սմ հաստությամբ խճի ենթաշերտ դիտահորերի և անձրևընդունիչների տակ՝ անհրաժեշտ նյութերի արժեքով և մատակարարումով	$մ^3$	0,02	
11	Քսուկային ջրամեկուսացում	մ2	2	
12	D1000 հավաքովի երկաթբետոնե էլեմենտներից դիտահորի համար հատակի սալ՝ КЦД-10 (1 հատի բետոնի ծախսը՝0.18$մ^3$, մետաղի ծախսը՝14.4կգ.), արժեք, մատակարարում և մոնտաժ	հատ	1	
13	Կոյուղու դիտահորի բետոնե առվակ B20 W4 մակնիշի բետոնից՝	$մ^3$	0,55	
14	D1000 հավաքովի երկաթբետոնե էլեմենտներից դիտահորի համար պատի օղակներ КЦ10-9 (1 հատի բետոնի ծախսը՝ 0.24$մ^3$, մետաղի ծախսը՝8.2կգ.), արժեք, մատակարարում և տեղադրում	հատ	1	
15	Ջրհորի ծածկի ե/բ հավաքովի սալ1,2x1,2մ , թուջե ճաղավանդակ	հատ	1	
16	Բիտումի մածիկով ներծծված խծուծ	կգ	0,2	

Կազմեց՝ **Զ.Հարությունյան**